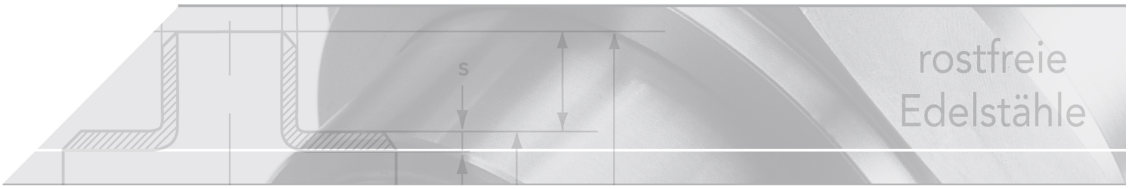

Rückschlagklappe

Zwischenflanschbauweise

Kurzbezeichnung: RUZF*

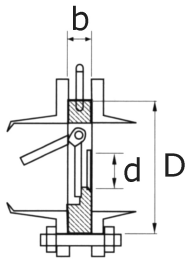

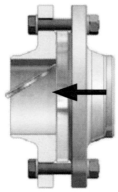

Durchfluss-richtung

Technisches Produktblatt

DN	D	d	b	PN	DW	Kv	kg	Art.-Nr.
50	109	30	19	16	EPDM	42	0,887	RÜZF-050-E-4
65	129	42	19	16	EPDM	73	1,204	RÜZF-065-E-4
80	144	50	19	16	EPDM	107	1,522	RÜZF-080-E-4
100	164	69	19	16	EPDM	172	2,423	RÜZF-100-E-4
125	194	93	21	16	EPDM	342	3,359	RÜZF-125-E-4
150	220	112	21	16	EPDM	490	4,180	RÜZF-150-E-4
200	275	142	27	16	EPDM	1128	9,760	RÜZF-200-E-4

Verfügbare Werkstoffe: V4A

Industriearmaturen › Rückschlag-... › Klappen › Zwischenflansch

*Tipp: Die Eingabe der Kurzbezeichnung in das Suchenfeld auf unserer Website ermöglicht Ihnen den Direktaufruf einer Artikelgruppe. Alternativ hier klicken

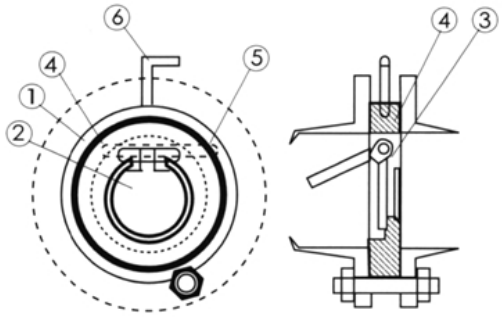

STÜCKLISTE

Nr.	Bezeichnung	Material
1.	Gehäuse	V4A (SUS316)
2.	Klappe	V4A (CF8M)
3.	Klappendichtung	EPDM
4.	Bolzen	V4A (SUS316)
5.	Gehäusedichtung	NBR
6.	Halteschraube	SUS304

Betriebsdruck

max. 16 bar

Mediumtemperatur

Dichtung	Max.-Temp
EPDM	+120°C
FPM	+150°C
PTFE	+200°C

Einbaulage/ Installation

Die Durchflussrichtung ist zu beachten. Der Einbau in eine waagerecht verlaufende Rohrleitung ist zu bevorzugen. Vor und hinter der Rückschlagklappe muss eine gerade Rohrstrecke von min. 5x dem Nenndurchmesse vorgesehen werden.

Die direkte Montage auf einen Pumpenflansch ist nicht zulässig.

Öffnungsdruck

bei waagerechter Einbaulage

ca. 2 mbar

ab DN 200 ca. 4 mbar

Anziehmoment der Flanschschrauben
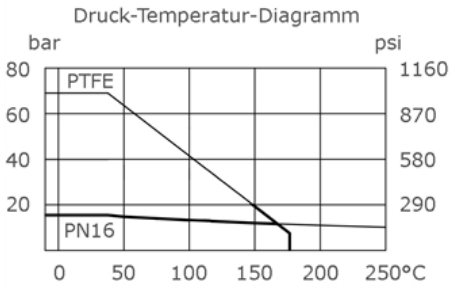
Gewinde	Anziehmoment [Nm]
M12	20
M16	35
M20	60
M24	100
M27	165