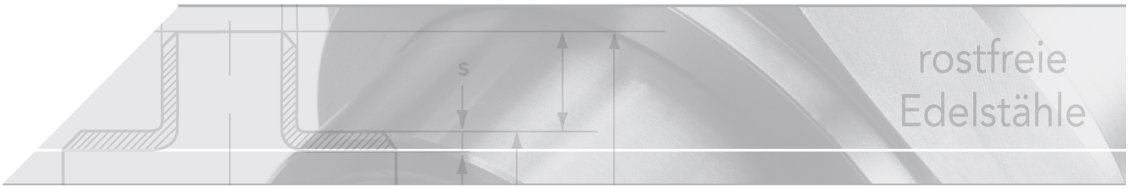

Verschlussstecker - Typ DP

Kurzbezeichnung: KLDP*

Kamlock-Schnellkupplung
gem. Mil A-A-59326A (C-27487)
EN 14420-7 (DIN 2828)

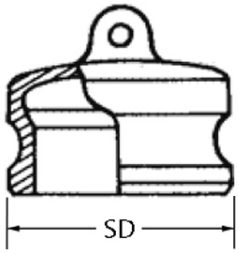

Technisches Produktblatt

DN	Zoll	SD	kg	Art.-Nr.
15	1/2"	25	0,065	KAML-DP012-4
20	3/4"	32	0,058	KAML-DP034-4
25	1"	37	0,080	KAML-DP100-4
32	1 1/4"	45	0,227	KAML-DP114-4
40	1 1/2"	53	0,177	KAML-DP112-4
50	2"	63	0,311	KAML-DP200-4
65	2 1/2"	76	0,716	KAML-DP212-4
80	3"	92	0,929	KAML-DP300-4
100	4"	120	1,207	KAML-DP400-4
125	5"	145	0,000	KAML-DP500-4
150	6"	175	2,077	KAML-DP600-4

Verfügbare Werkstoffe: V4A

Systeme › Schnellkupplungen › Kamlock › Typ DP

*Tipp: Die Eingabe der Kurzbezeichnung in das Suchenfeld auf unserer Website ermöglicht Ihnen den Direktaufruf einer Artikelgruppe. Alternativ hier klicken

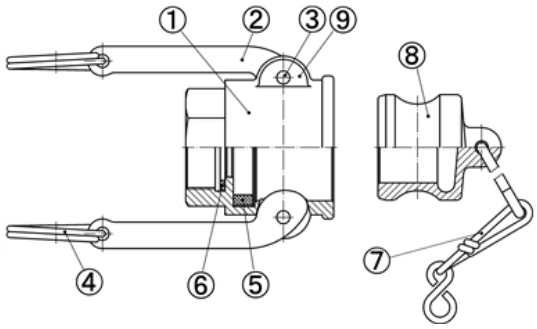

Stückliste

Mutterkupplung (Dose) Form D und Vaterkupplung (Verschlussstecker) Form DP

Nr.	Benennung	Werkstoff	Stückzahl
1	Dose mit Innengwinde	V4A	1
2	Hebelarme	Edelstahl	2
3	Bolzen	Edelstahl	2
4	Ring	Federstahl	2
5	Hauptdichtung	NBR**	1
6	Gewindedichtung*	PTFE**	1
7	Kette (optional)	Edelstahl	1
8	Stecker	V4A	1
9	Ösen	V4A	4

* = nur bei DIN EN - Ausführung

** = weitere Werkstoffe auf Anfrage

Betriebsdrücke

für Kupplungen aus Edelstahl (AISI 316/ CF8M)

DN	1/2"	3/4"-2"	2 1/2"	3"	4"-6"
Bar	11 bar	18 bar	16 bar	14 bar	7 bar
PSI	150 PSI	250 PSI	225 PSI	200 PSI	100 PSI

Die Betriebsdrücke sind ausgelegt für Anwendungen in Raumtemperatur.
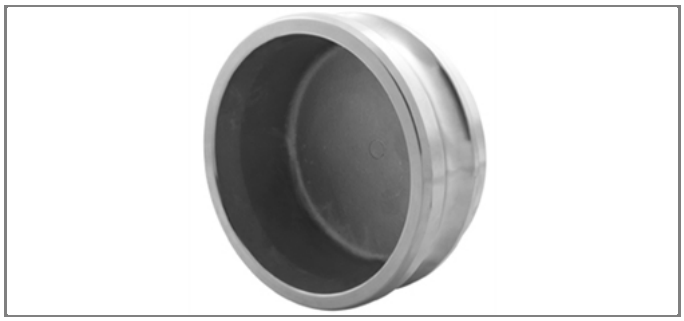
Höhere Betriebstemperaturen reduzieren die Druckfestigkeit