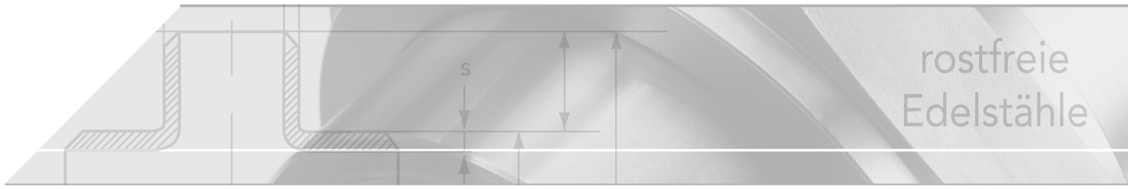

Scheibenventil S-S

Kurzbezeichnung: 6641*

Zwischenflanschausführung

Nr. 6641

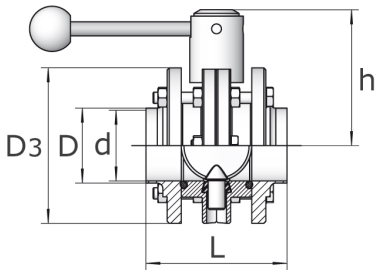

Technisches Produktblatt

DN	D	d	D3	L	h	Art.-Nr.
25	29	26	87	90	81	GL-664-025
32	35	32	92	90	84	GL-664-032
40	41	38	97	100	86	GL-664-040
50	53	50	110	100	92	GL-664-050
65	70	66	127	100	101	GL-664-065
80	85	81	142	136	114	GL-664-080
100	104	100	162	136	124	GL-664-100
125	129	125	198	168	143	GL-664-125
150	154	150	228	188	160	GL-664-150

Verfügbare Werkstoffe: Auf Anfrage

Getränkearmaturen › Ventile & Hähne › Scheibenventile › handbetätigt › Zwischenflansch

*Tipp: Die Eingabe der Kurzbezeichnung in das Suchenfeld auf unserer Website ermöglicht Ihnen den Direktaufruf einer Artikelgruppe. Alternativ hier klicken

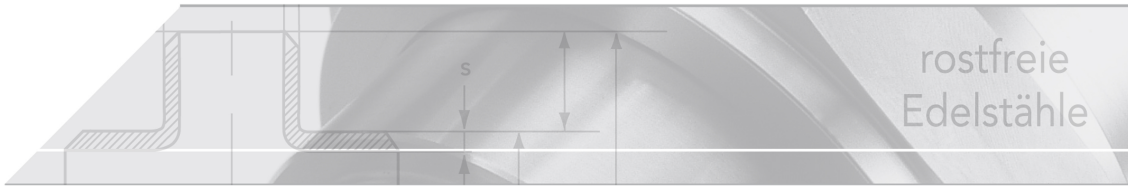

Durchgangsscheibenventil S-S

Zwischenflanschausführung Nr. 6441

Stückliste

Nummer	Bezeichnung	Material
1	Laufbuchse	selbstschmierend
2	Drehklappe	Edelstahl
3	Dichtung	EPDM; optional Silikon oder Viton
4	Grundkörper	Edelstahl
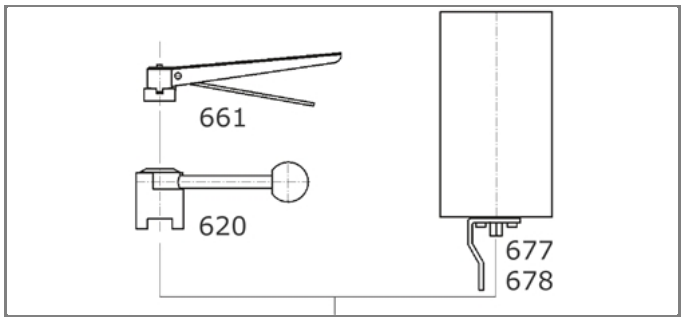
Bedienelemente
Nr. 620 - Zuggriff; optional 360° Schaltung Nr. 620-51
Nr. 661 - Zangengriff mit Arretierungsscheibe 360° aus Edelstahl
Nr. 677 - Pneumatischer Drehantrieb, Luft-Luft
Nr. 678 - Pneumatischer Drehantrieb, Luft-Feder