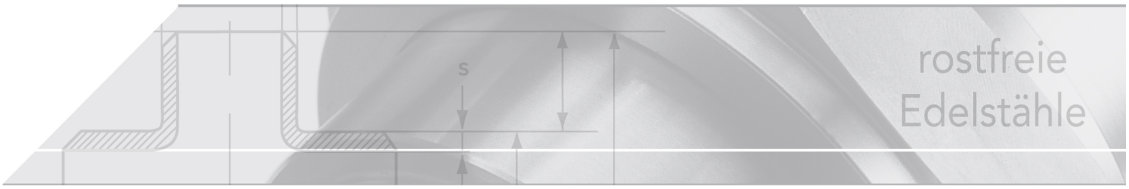

Blindflansch PN 160

Kurzbezeichnung: BF.160*

DIN 2527/E

EN 1092-1/B Typ 05

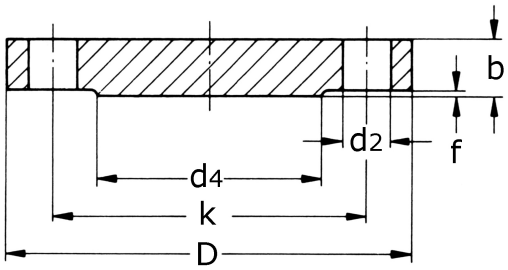

Technisches Produktblatt

DN	D	b	k	d4	f	M	d2	kg	Art.-Nr.
10	100	20	70	40	2,0	4 x M12	14	1,085	BF-010-160
15	105	20	75	45	2,0	4 x M12	14	1,220	BF-015-160
25	140	24	100	68	2,0	4 x M16	18	2,612	BF-025-160
40	170	28	125	88	3,0	4 x M20	22	4,100	BF-040-160
50	195	30	145	102	3,0	4 x M24	26	6,175	BF-050-160
65	220	34	170	122	3,0	8 x M24	26	8,080	BF-065-160
80	230	36	180	138	3,0	8 x M24	26	9,964	BF-080-160
100	265	40	210	162	3,0	8 x M27	30	15,280	BF-100-160
125	315	44	250	188	3,0	8 x M30	33	8,420	BF-125-160
150	355	50	290	218	3,0	12x M30	33	0,000	BF-150-160
200	430	60	360	285	3,0	12x M33	36	0,000	BF-200-160
250	515	68	430	345	3,0	12x M39	42	0,000	BF-250-160
300	585	78	500	410	4,0	16x M39	42	0,000	BF-300-160

Verfügbare Werkstoffe: Auf Anfrage

Flansche › Blindflansche › DIN / EN › weitere Druckstufen › PN 160

*Tipp: Die Eingabe der Kurzbezeichnung in das Suchenfeld auf unserer Website ermöglicht Ihnen den Direktaufruf einer Artikelgruppe. Alternativ hier klicken

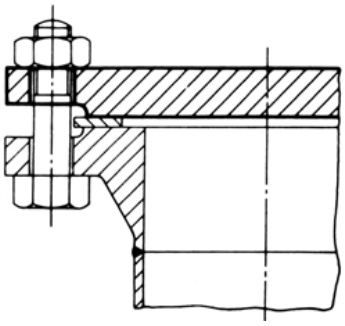

Blindflansche PN 160

Maße in Anlehnung an DIN 2638 und EN 1092-1 Typ 11

Dichtfläche mit Dichtleiste

B1: Standard-Dichtfläche für alle PN

Bearbeitung	Ra (µm)	Rz (µm)
gedreht	min. 3,2 / max. 12,5	min. 12,5/ max. 50

Gegenüberstellung der Bezeichnugen nach alter DIN-Norm und neuer EN 1092-1:

DIN 2526	EN 1092-1
Form E	Form B2 (nur nach Vereinbarung!)