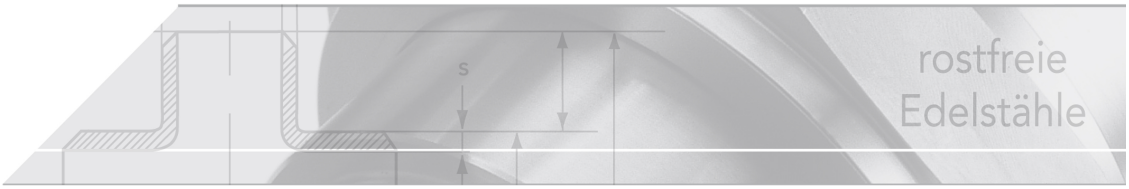

Sattelstutzen, aus Blech

mit seitlich geraden Abgängen

ähnlich DIN 2618

Kurzbezeichnung: SABL*

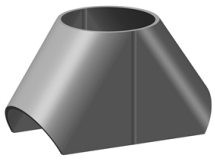

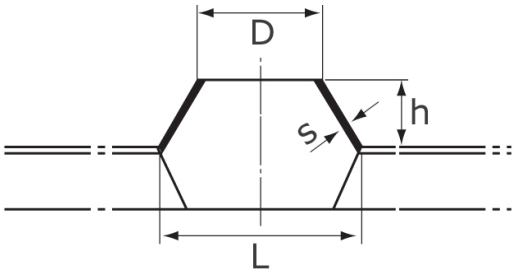

Technisches Produktblatt

D	s	h	L	kg
133,0	3,0	90	245	1,600
133,0	4,0	90	245	2,120
154,0	2,0	100	270	1,480
156,0	3,0	100	270	2,400
159,0	2,0	110	295	1,600
159,0	3,0	110	295	2,304
204,0	2,0	135	360	2,651
206,0	3,0	135	360	2,880
219,1	4,0	135	375	5,677
219,1	5,0	135	375	7,290
254,0	2,0	150	427	4,080
256,0	3,0	150	427	6,500
273,0	2,0	150	446	8,700
273,0	3,0	150	446	7,600
273,0	4,0	150	446	8,700
273,0	5,0	150	446	11,620
304,0	2,0	175	508	5,840
306,0	3,0	175	508	8,860
323,9	3,0	175	526	9,691
323,9	4,0	175	526	13,060
355,6	3,0	200	587	11,780
355,6	4,0	200	587	18,000
406,4	3,0	200	637	15,220
406,4	4,0	200	637	20,000
406,4	5,0	200	637	25,000
456,0	3,0	225	717	19,620
506,0	3,0	250	797	25,600
508,0	3,0	250	797	25,600
508,0	4,0	250	797	34,000
508,0	5,0	250	797	42,500
608,0	4,0	300	956	48,700
609,6	4,0	300	956	48,800
609,6	5,0	300	956	60,800
609,6	6,0	300	956	72,900
711,2	4,0	350	1115	66,900
711,2	5,0	350	1115	80,000

D	s	h	L	kg
711,2	6,0	350	1115	99,800
812,8	3,0	400	1275	66,100
812,8	4,0	400	1275	87,600
812,8	6,0	400	1275	130,300

Verfügbare Werkstoffe: 1.4571

Schweißfittings › Sattelstutzen › aus Blech

*Tipp: Die Eingabe der Kurzbezeichnung in das Suchenfeld auf unserer Website ermöglicht Ihnen den Direktaufruf einer Artikelgruppe. Alternativ hier klicken

Sattelstutzen
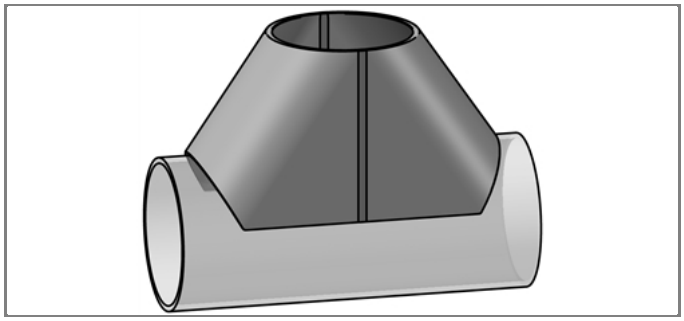
Ausführung
aus Blech gefertigt
geschweißt, gebeizt
mit seitlichen geraden Abgängen
Baumaße nach DIN 2618
optional: angepasst auf größeren Rohrdurchmesser
Abmessungsbereich DN 15 - DN 1200
ISO- und Zellstoffnorm
Wandstärken bis 10 mm
Werkstoffe: 1.4307/304L - 1.4571 - 1.4404/316L
Vormaterial Attest gem. EN 10204/3.1