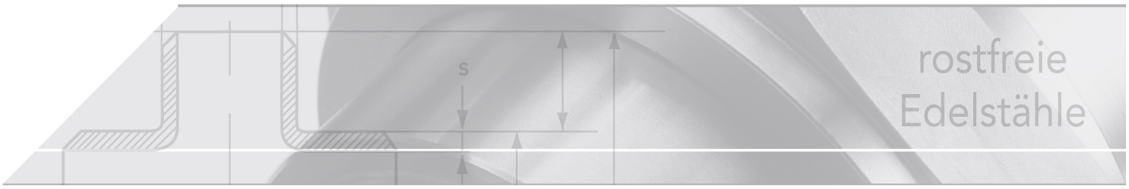

Dose mit Ig - Typ D

Kurzbezeichnung: KLD*

Kamlock-Schnellkupplung

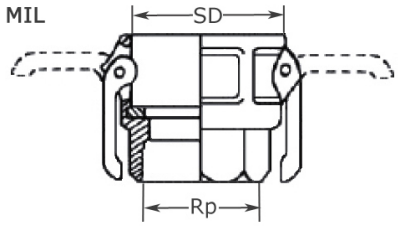

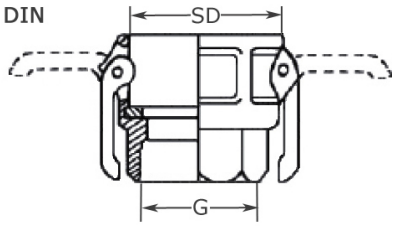

Technisches Produktblatt

Typ	DN	Gew.	Zoll	SD	Art.-Nr.
Mil	15	Rp	1/2"	25	KAML-D-012-4MIL
Mil	20	Rp	3/4"	32	KAML-D-034-4MIL
Mil	25	Rp	1"	37	KAML-D-100-4MIL
Mil	32	Rp	1 1/4"	45	KAML-D-114-4MIL
Mil	40	Rp	1 1/2"	53	KAML-D-112-4MIL
Mil	50	Rp	2"	63	KAML-D-200-4MIL
Mil	65	Rp	2 1/2"	76	KAML-D-212-4MIL
Mil	80	Rp	3"	92	KAML-D-300-4MIL
Mil	100	Rp	4"	120	KAML-D-400-4MIL
Mil	125	Rp	5"	145	KAML-D-500-4MIL
Mil	150	Rp	6"	175	KAML-D-600-4MIL
DIN EN	20	G	3/4"	32	KAML-D-034-4DIN
DIN EN	25	G	1"	37	KAML-D-100-4DIN
DIN EN	32	G	1 1/4"	45	KAML-D-114-4DIN
DIN EN	40	G	1 1/2"	53	KAML-D-112-4DIN
DIN EN	50	G	2"	63	KAML-D-200-4DIN
DIN EN	65	G	2 1/2"	76	KAML-D-212-4DIN
DIN EN	80	G	3"	92	KAML-D-300-4DIN
DIN EN	100	G	4"	120	KAML-D-400-4DIN

Verfügbare Werkstoffe: V4A

Systeme › Schnellkupplungen › Kamlock › Typ D

*Tipp: Die Eingabe der Kurzbezeichnung in das Suchenfeld auf unserer Website ermöglicht Ihnen den Direktaufruf einer Artikelgruppe. Alternativ hier klicken

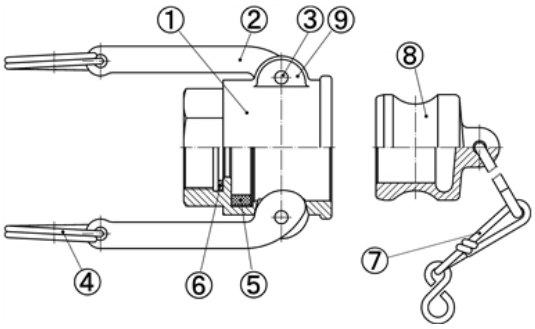

Stückliste

Mutterkupplung (Dose) Form D und Vaterkupplung (Verschlussstecker) Form DP

Nr.	Benennung	Werkstoff	Stückzahl
1	Dose mit Innengwinde	V4A	1
2	Hebelarme	Edelstahl	2
3	Bolzen	Edelstahl	2
4	Ring	Federstahl	2
5	Hauptdichtung	NBR**	1
6	Gewindedichtung*	PTFE**	1
7	Kette (optional)	Edelstahl	1
8	Stecker	V4A	1
9	Ösen	V4A	4

* = nur bei DIN EN - Ausführung; ** = weitere Werkstoffe auf Anfrage

Betriebsdrücke

für Kupplungen aus Edelstahl (AISI 316/ CF8M)

DN	1/2"	3/4"-2"	2 1/2"	3"	4"-6"
Bar	11 bar	18 bar	16 bar	14 bar	7 bar
PSI	150 PSI	250 PSI	225 PSI	200 PSI	100 PSI

Die Betriebsdrücke sind ausgelegt für Anwendungen in Raumtemperatur.
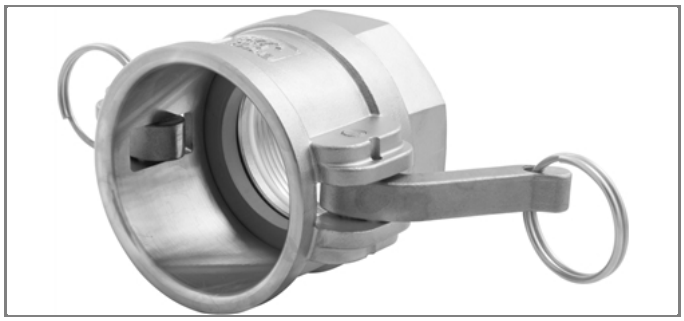
Höhere Betriebstemperaturen reduzieren die Druckfestigkeit