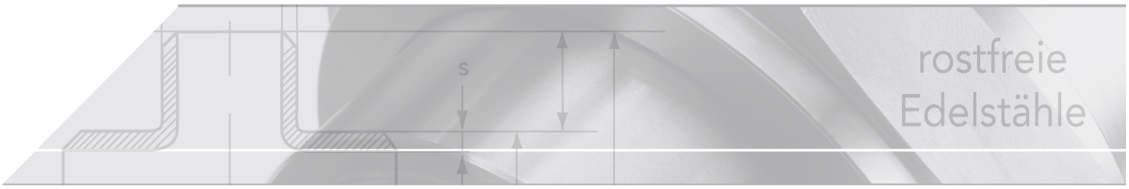

V-Flansch PN 10 mit Feder

EN 1092-1 Typ 11 Form C

Kurzbezeichnung: FL.C10*

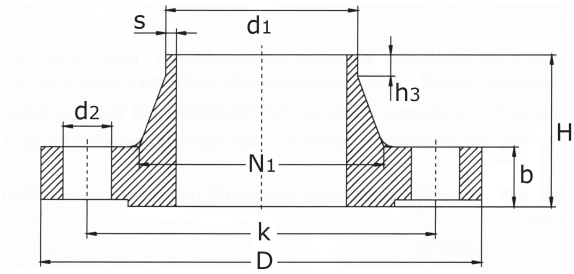

Technisches Produktblatt

DN	d1	D	k	d2	M	b	H	h3	N1	s	kg	Art.-Nr.
200	219,1	340	295	22	8 x M20	24	62	16	234	6,3	11,000	FL-219-C10
250	273,0	395	350	22	12x M20	26	68	16	292	6,3	0,000	FL-273-C10
300	323,9	445	400	22	12x M20	26	68	16	342	7,1	0,000	FL-323-C10
350	355,6	505	460	22	16x M20	26	68	16	385	7,1	0,000	FL-355-C10
400	406,4	565	515	26	16x M24	26	72	16	440	7,1	0,000	FL-406-C10
450	457,0	615	565	26	20x M24	28	72	16	488	7,1	0,000	FL-457-C10
500	508,0	670	620	26	20x M20	28	75	16	542	7,1	0,000	FL-508-C10
500	508,0	670	620	26	20x M24	28	75	16	542	7,1	0,000	FL-508-C10

Verfügbare Werkstoffe: Auf Anfrage

Flansche › Vorschweißflansche › weitere Dichtflächen › Nut und Feder › EN 1092-1 › PN 10 › mit Feder

*Tipp: Die Eingabe der Kurzbezeichnung in das Suchenfeld auf unserer Website ermöglicht Ihnen den Direktaufruf einer Artikelgruppe. Alternativ hier klicken

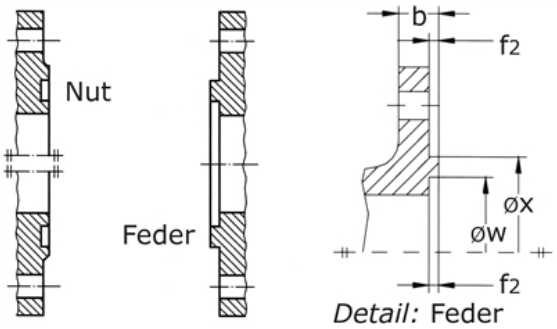

Vorschweißflansche PN 10 EN 1092-1 Typ 11
(Maße DN < 50 siehe PN 40, Maße für DN 50 bis DN 150 siehe PN 16)

Dichtfläche mit Feder
(Form C)

Maßtabelle

DN	f2	Øw	Øx
200	5,0	239	259
250	5,0	292	312
300	5,0	343	363
350	5,5	395	421
400	5,5	447	473
450	5,5	497	523
500	5,5	549	575
600	5,5	649	675
700	5,5	751	777
800	5,5	856	882
900	5,5	961	987
1000	6,5	1062	1092
1200	6,5	1262	1292
1400	6,5	1462	1492
1600	6,5	1662	1692
1800	6,5	1862	1892
2000	6,5	2062	2092

Maße in mm

Maßvergleich DIN 2512 und EN 1092-1
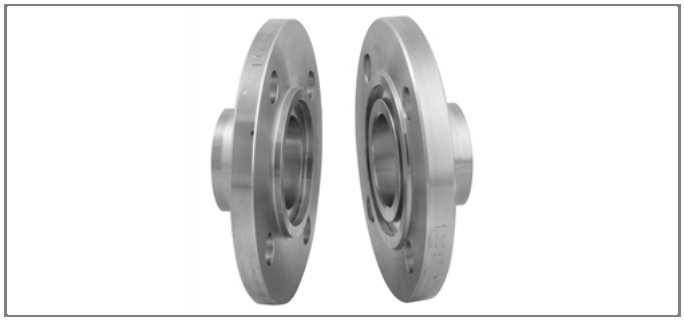
Die Nuten bzw. Federn nach DIN EN 1092-1 sind in den Baumaßen tiefer bzw. höher ausgelegt als nach DIN 2512 (Form N bzw. Form F), Ausgabe 1975.