Elektroschwenkantrieb

Kurzbezeichnung: EANT10*

J2-Serie, Modell 10

> Schutzklasse: IP 65

> 2 potentialfreie Endschalter

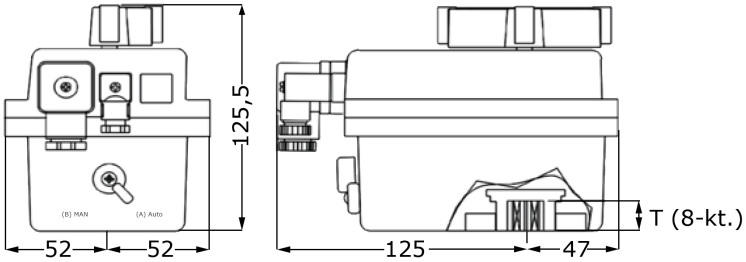

Technisches Produktblatt

Volt	8kt.	Art.-Nr.
24V	14 mm	EANT-010-L
85-240V	14 mm	EANT-010-H

Verfügbare Werkstoffe: Auf Anfrage

Industriearmaturen › Kugelhähne › mit Antrieb › elektrisch › Stellantriebe › 10 Nm

*Tipp: Die Eingabe der Kurzbezeichnung in das Suchenfeld auf unserer Website ermöglicht Ihnen den Direktaufruf einer Artikelgruppe. Alternativ hier klicken

Vollständige Beschreibung:

Elektroschwenkantrieb
J2-Serie, Modell 10
> Schutzklasse: IP 65
> 2 potentialfreie Endschalter
> Handnotbetätigung
> Schaltraumheizung
> elektrische Drehmomentbegrenzung
> Montageanschluss gem. ISO 5211
> Multiflansch F03/F05
(Bitte unbedingt Betriebsanleitung beachten!)

Serie J2 Modell 10	Eigenschaften
Spannungsbereich L [-0%/+5%]	24V AC/DC
Spannungsbereich H [+/-5%]	110-240V AC/DC
Stromaufnahme	min. 0,2 A - 0,28 A
Laufzeit (s/90°) [+/-10%]	16 s
Heizung	3,5 W
Losbrechmoment	12 Nm
Arbeitsdrehmoment	10 Nm
Einschaltdauer [ED]*	75%
Schutzart	IP 65
Temperaturbereich	-20°C bis +70°C
Anschluss	DIN 43650, ISO 4400, C-192/C-193
Gehäuse	Polyamid (PA6)
LxBxH	172x125,5x104
mit 8-Kant Aufnahme	14 mm
Aufnahmetiefe	17 mm
Flanschbild	F05/F07

Einschaltdauer

Nach jeder Laufzeit des Antriebs ist eine Pause von 25% der Gesamtspieldauer notwendig um den Antrieb nicht zu beschädigen.

Bezeichnung	Zeit	AUF-Fahrt 0°-90°	AUF/ZU-Fahrt 0°-90°-0°
Laufzeit (75%)	16 s	1	0
Pause (25%)	4 s	1	0
Gesamtspieldauer (100%)	20 s	1	0
pro Minute	60 sek.	3	2
pro 10 Minuten	600 sek.	30	15
pro Stunde	3600 sek.	180	90

-> 3600 Sekunden : 20 Sekunden = 180 Fahrten

Ausstattungsmerkmale:

- ETL: Electronic Torque Limiting
  Die elektronische Drehmomentbegrenzung schützt Armatur und Antrieb vor Überlastschäden.

- AVS: Automatic Voltage Sensing
  Mit zwei Spannungsvarianten werden alle Spannungen automatisch und ohne Konfiguration abgedeckt. Die Laufzeiten und Drehmomente bleiben dabei unverändert.

- ATC: Automatic Temperature Control
  Schaltraumheizung inklusive. Erfolgt keine externe Spannungsabschaltung, arbeitet die Schaltraumheizung automatisch und verhindert Kondenswasserbildung im Inneren des Antriebs.

- Mechanische Entsperrung
  Beim Ansprechen der Schutzschaltung des Limiters oder beim Erreichen der Endlagen wird das Getriebe entsperrt (Rückwärtsdrehung) um ein leichtes Umschalten von Automatik auf Manuell zu ermöglichen. Die Selbsthemmung des Antriebs bleibt erhalten.

- Verschleißarmes, korrosionsbeständiges und bruchfestes Gehäuse aus Nylon.

- Hohe Steifigkeit (Selbsthemmung)

- Handnotbetätigung

- Zwei Endschalter zur Motorsteuerung mit elektronischer Motorabschaltung

- Zwei Endschalter zur Stellungsmeldung

Beschaltung

Der Standard Schaltplan sieht eine 3 Draht Beschaltung für AC und DC vor.
Alternativ dazu ist auch eine 2 Draht DC Beschaltung möglich.

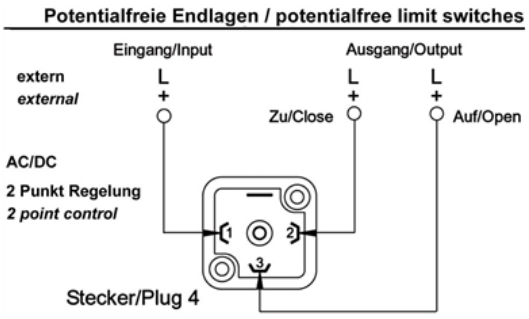
Potentialfreie Endlagen / potentialfree limit switches
Eingang/Input
Ausgang/Output
extern
external
L
+
L
+
L
+
Zu/Close
Auf/Open
AC/DC
2 Punkt Regelung
2 point control
1
2
3
Stecker/Plug 4

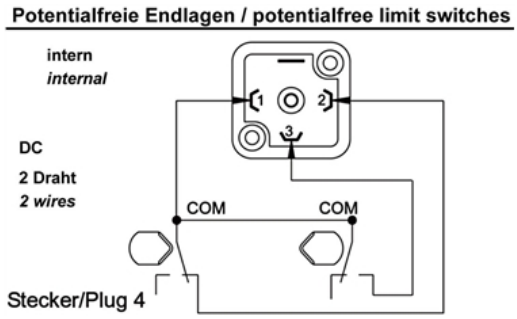
Potentialfreie Endlagen / potentialfree limit switches
intern
internal
DC
2 Draht
2 wires
COM
COM
1
2
3
Stecker/Plug 4

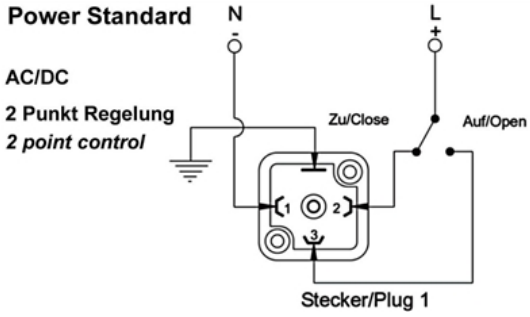
Power Standard
N
-
L
+
AC/DC
2 Punkt Regelung
2 point control
Zu/Close
Auf/Open
1
2
3
Stecker/Plug 1

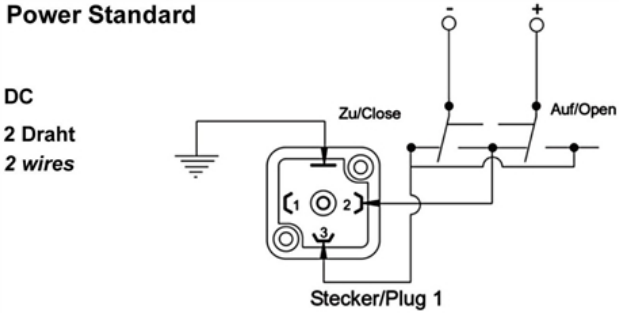
Power Standard
-
+
DC
2 Draht
2 wires
Zu/Close
Auf/Open
1
2
3
Stecker/Plug 1

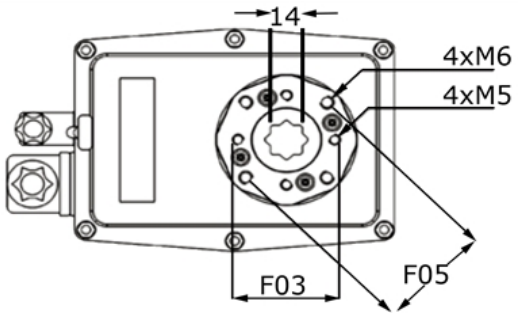
14
4xM6
4xM5
F03
F05