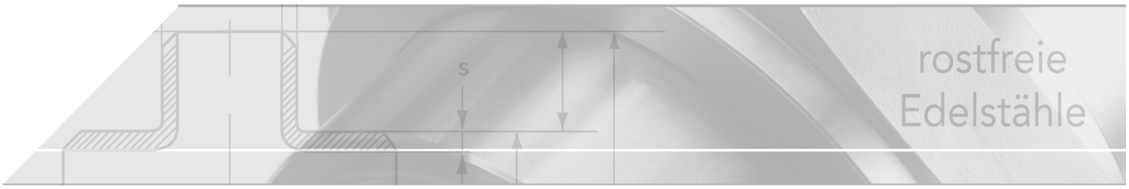

filter element for Y-strainer

with butt weld ends

short name: SFET154*

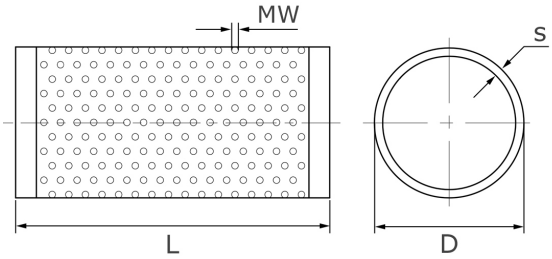

technical product sheet

fDN	Ausf	MW	D	L	d	s
für DN 15 - 1/2"	Standard	0,50	19,5	25,0	18,1	0,7
für DN 15 - 1/2"	Sonderweite	0,25	19,5	25,0	18,1	0,7
für DN 20 - 3/4"	Standard	0,50	23,0	31,0	21,6	0,7
für DN 20 - 3/4"	Sonderweite	0,25	23,0	31,0	21,6	0,7
für DN 25 - 1"	Standard	0,50	27,7	33,5	26,3	0,7
für DN 25 - 1"	Sonderweite	0,20	27,7	33,5	26,3	0,7
für DN 25 - 1"	Sonderweite	0,25	27,7	33,5	26,3	0,7
für DN 32 - 1 1/4"	Standard	0,50	36,0	42,0	34,4	0,8
für DN 32 - 1 1/4"	Sonderweite	0,25	36,0	42,0	34,4	0,8
für DN 40 - 1 1/2"	Standard	0,50	42,0	46,5	40,2	0,9
für DN 40 - 1 1/2"	Sonderweite	0,25	42,0	46,5	40,2	0,9
für DN 50 - 2"	Standard	0,50	52,5	55,0	50,7	0,9
für DN 50 - 2"	Sonderweite	0,25	52,5	55,0	50,7	0,9

available material: V4A

Industrial valves › Y-strainers › spare/ fine filters (BW)

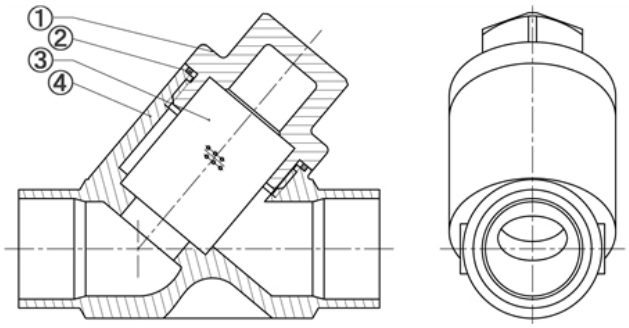

STÜCKLISTE

Nr.	Bezeichnung	Material
1.	Gehäuse	1.4408 (V4A)
2.	Siebeinsatz	1.4301 (V2A)
3.	Deckeldichtung	PTFE
4.	Einschraubdeckel	1.4408 (V4A)

Maschenweite Standardsieb 0,5 mm (optional Feinsieb 0,25 mm)

heco gmbh | Revisionsdatum 28.04.2021 | Revisionsnummer 02