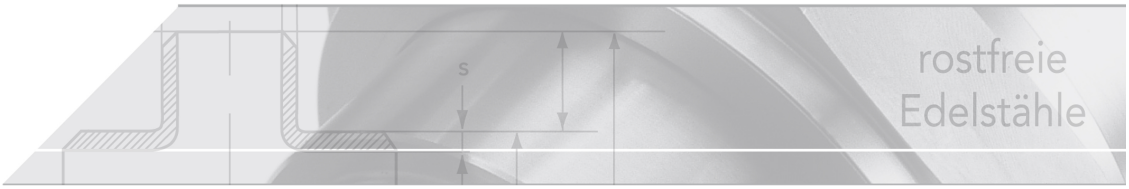

Elektroschwenkantrieb

Kurzbezeichnung: EA300*

Serie J4C S300

> 24-240V AC + 24-135V DC

> 2 potentialfreie Endschalter

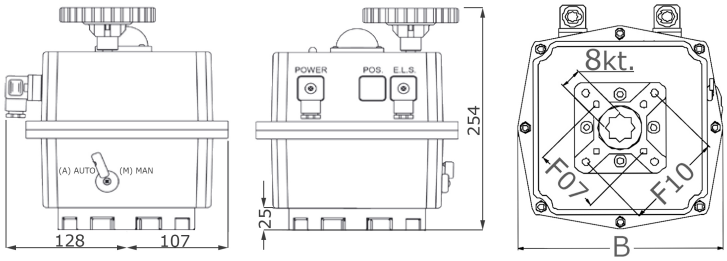

Technisches Produktblatt

Volt	Akku	DPS	Signal	Pot	8kt.	Art.-Nr.
24-240V	JA	JA	4-20mA	NEIN	17 mm	EANT-300-017-BD0
24-240V	JA	JA	4-20mA	NEIN	22 mm	EANT-300-022-BD0
24-240V	JA	NEIN	-	NEIN	17 mm	EANT-300-017-B00
24-240V	JA	NEIN	-	NEIN	22 mm	EANT-300-022-B00
24-240V	NEIN	JA	4-20mA	NEIN	17 mm	EANT-300-017-0D0
24-240V	NEIN	JA	4-20mA	NEIN	22 mm	EANT-300-022-0D0
24-240V	NEIN	NEIN	-	JA	17 mm	EANT-300-017-00P
24-240V	NEIN	NEIN	-	JA	22 mm	EANT-300-022-00P
24-240V	NEIN	NEIN	-	NEIN	17 mm	EANT-300-017-000
24-240V	NEIN	NEIN	-	NEIN	22 mm	EANT-300-022-000
24-240V	NEIN	NEIN	-	NEIN	27 mm	EANT-300-027-000

Verfügbare Werkstoffe: Auf Anfrage

Industriearmaturen › Kugelhähne › mit Antrieb › elektrisch › Stellantriebe › 300 Nm

*Tipp: Die Eingabe der Kurzbezeichnung in das Suchenfeld auf unserer Website ermöglicht Ihnen den Direktaufruf einer Artikelgruppe. Alternativ hier klicken

Vollständige Beschreibung:

Elektroschwenkantrieb
Serie J4C S300
> 24-240V AC + 24-135V DC
> 2 potentialfreie Endschalter
> Schutzklasse: IP 67
> Handnotbetätigung/ Schaltraumheizung
> elektrische Drehmomentbegrenzung
> Montageanschluss gem. ISO 5211
> Multiflansch F07/F10
> Bürstenloser Motor
(Bitte unbedingt Betriebsanleitung beachten!)

Alle J4-Modelle
auch in anderen
Farben erhältlich.

Serie J4C-S Modell 300	Eigenschaften
Spannungsbereich	24-240V AC + 24-135V DC (50/60 Hz)
Stromaufnahme	min. 0,1 A - max. 1,2 A
Laufzeit (s/90°) [+/-10%]	48 s
Losbrechmoment	350 Nm
Arbeitsdrehmoment	300 Nm
Einschaltdauer [ED]	75%
Schutzart	IP 67
Temperaturbereich	-20°C bis +70°C
maximaler Schwenkwinkel	0°-270°
Anschluss großer Stecker	EN175301-803 form A
Anschluss kleiner Stecker	DIN43650 form C
Gehäuse	Polyamid (PA6)
LxBXH	235x214x254 mm
Wellenaufnahme	22mm Optional: 17mm
Aufnahmetiefe	25 mm
Flanschbild ISO 5211	F07/F10
Gewicht	5,2 kg

Einschaltdauer

Nach jeder Laufzeit des Antriebs ist eine Pause von 25% der Gesamtspieldauer notwendig um den Antrieb nicht zu beschädigen.

Bezeichnung	Zeit	AUF-Fahrt 0°-90°	AUF/ZU-Fahrt 0°-90°-0°
Laufzeit (75%)	43,5 s	1	0
Pause (25%)	14,5 s	1	0
Gesamtspieldauer (100%)	54 s	1	0
pro Minute	60 sek.	1	1
pro 10 Minuten	600 sek.	11	5
pro Stunde	3600 sek.	66	33

-> 3600 Sekunden : 54 Sekunden = 66 Fahrten

- ETL: Electronic Torque Limiting
  Die elektronische Drehmomentbegrenzung schützt Armatur und Antrieb vor Überlastschäden.

- AVS: Automatic Voltage Sensing
  Mit zwei Spannungsvarianten werden alle Spannungen automatisch und ohne Konfiguration abgedeckt. Die Laufzeiten und Drehmomente bleiben dabei unverändert.

- ATC: Automatic Temperature Control
  Schaltraumheizung inklusive. Erfolgt keine externe Spannungsabschaltung, arbeitet die Schaltraumheizung automatisch und verhindert Kondenswasserbildung im Inneren des Antriebs.

- Mechanische Entsperrung
  Beim Ansprechen der Schutzschaltung des Limiters oder beim Erreichen der Endlagen wird das Getriebe entsperrt (Rückwärtsdrehung) um ein leichtes Umschalten von Automatik auf manuell zu ermöglichen. Die Selbsthemmung des Antriebs bleibt erhalten.

- Verschleißarmes, korrosionsbeständiges und bruchfestes Gehäuse aus Polyamid.

- Hohe Steifigkeit (Selbsthemmung)

- Handnotbetätigung

- Zwei Endschalter zur Motorsteuerung mit elektronischer Motorabschaltung

- Zwei Endschalter zur Stellungsmeldung

Optionale Ausstattung:

- Potentiometer 0°-180°, 0°-90°-180° (wahlweise 1K, 5K oder 10K)

- Akkusicherheitspack/BSR

- Positioniersystem/DPS (wahlweise 0-10V oder 4-20mA, Ein- und Ausgang)

Beschaltung

Der Standard Schaltplan sieht eine 3 Draht Beschaltung für AC und DC vor.
Alternativ dazu ist auch eine 2 Draht DC Beschaltung möglich.

Potentialfreie Endlagen / potentialfree limit switches

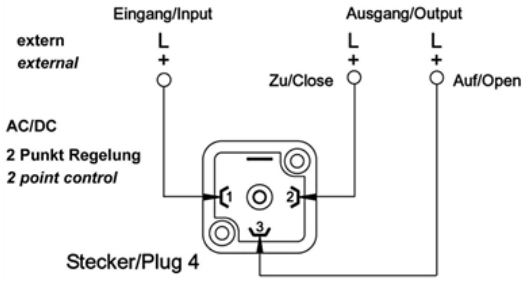

Potentialfreie Endlagen / potentialfree limit switches

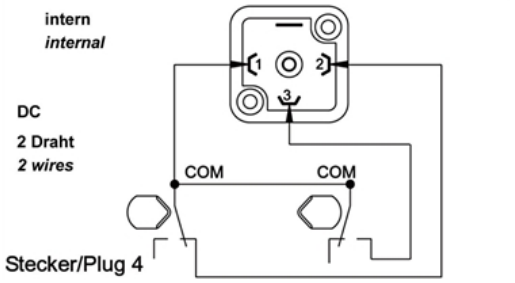

Power Standard

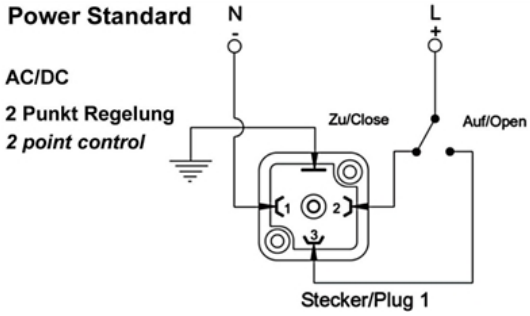
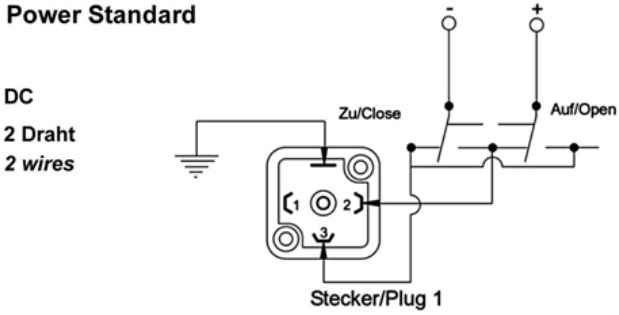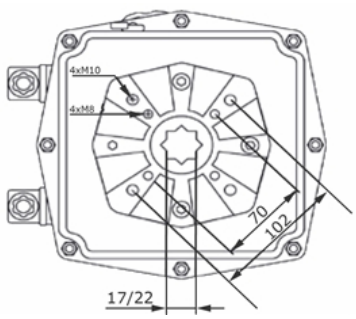
Power Standard