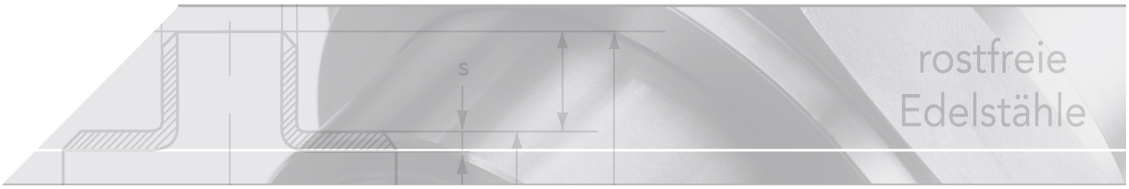

Rohrmutter DIN 431

Kurzbezeichnung: MT.431*

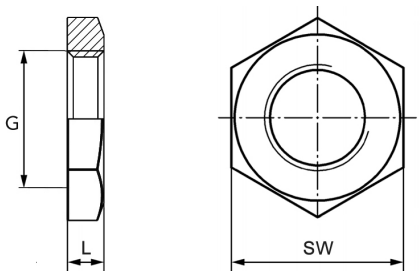

Technisches Produktblatt

G	SW	L	kg	Art.-Nr.
1/8"	19	6	0,012	MT-018-000
1/4"	22	6	0,014	MT-014-000
3/8"	27	7	0,023	MT-038-000
1/2"	32	8	0,036	MT-012-000
3/4"	36	9	0,044	MT-034-000
1"	46	10	0,082	MT-100-000
1 1/4"	55	11	0,114	MT-114-000
1 1/2"	60	12	0,130	MT-112-000
2"	75	13	0,220	MT-200-000

Verfügbare Werkstoffe: V4A

Gewindefittings › Fittings › PN 10 (ECO-Line) › Muttern › Rohrmuttern › DIN 431

*Tipp: Die Eingabe der Kurzbezeichnung in das Suchenfeld auf unserer Website ermöglicht Ihnen den Direktaufruf einer Artikelgruppe. Alternativ hier klicken

Rohrmutter

DIN 431:2013-05 Form B (mit einseitiger Gewindeansenkung)
Edelstahl V4A (Werkstoff-Nr. 1.4401)
Rohrgewinde nach DIN EN ISO 228-1

Neue Schlüsselweiten nach ISO 272

für die Größen 1/8", 1/4", 1/2" und 5/8"

Größe	max. Nennmaß (DIN)	ISO 272 (neu)
1/8"	18	19
1/4"	21	22
1/2"	34	32
5/8"	34	32
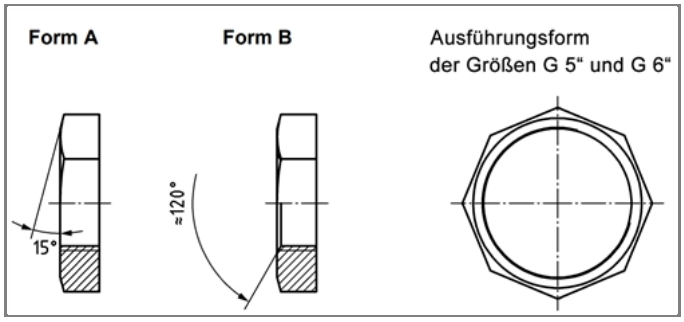
Bestellbeispiel DIN 431 - A4 - G 1/2 - SW 32