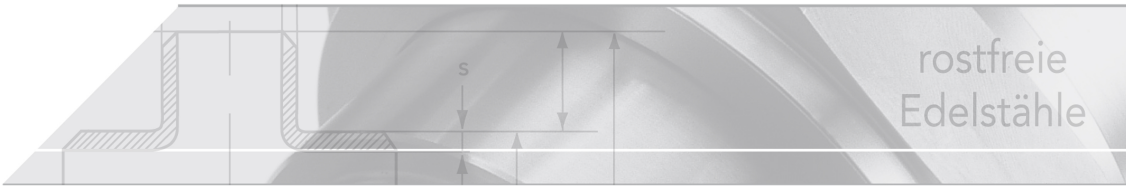

Potentiometer

Kurzbezeichnung: EA.POT*

1 kΩ, 5 kΩ oder 10 kΩ

andere Werte auf Anfrage

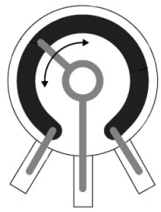

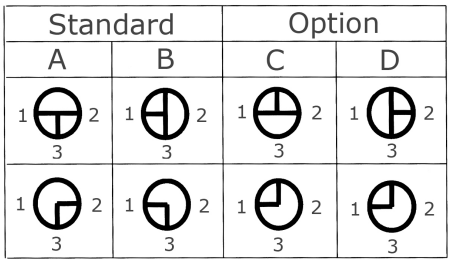

Technisches Produktblatt

Inhalt	kg	Art.-Nr.
Zusatzplatine	0,000	EA-POT-000

Verfügbare Werkstoffe: Auf Anfrage

Industriearmaturen › Kugelhähne › mit Antrieb › elektrisch › Antriebszubehör › Potentiometer

*Tipp: Die Eingabe der Kurzbezeichnung in das Suchenfeld auf unserer Website ermöglicht Ihnen den Direktaufruf einer Artikelgruppe. Alternativ hier klicken

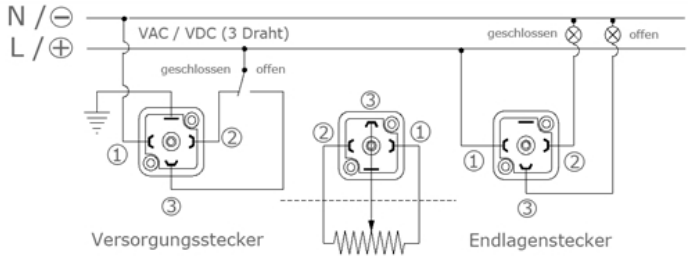

Abb. 2/4

Beschaltung

Der Standard Schaltplan (Abb. 2/4) sieht eine 3 Draht Beschaltung für AC und DC vor. Alternativ dazu ist auch eine 2 Draht DC Beschaltung (Abb. 3/4) möglich.

Potentiometer:

Das Potentiometer im Elektroschwenkantrieb zeigt die Stellung des Antriebs als linearen Widerstandswert, welcher durch eine entsprechende Steuerung ausgewertet und weiter verarbeitet werden kann.

Es sind folgende Potentiometer-Ausführungen serienmäßig lieferbar: 1KOhm, 5KOhm, 10KOhm. Andere Potentiometerwerte auf Anfrage.

Der Wert des Potentiometers muss bei der Bestellung angegeben werden, da ein nachträglicher Umbau auf einen anderen Wert nicht möglich ist.

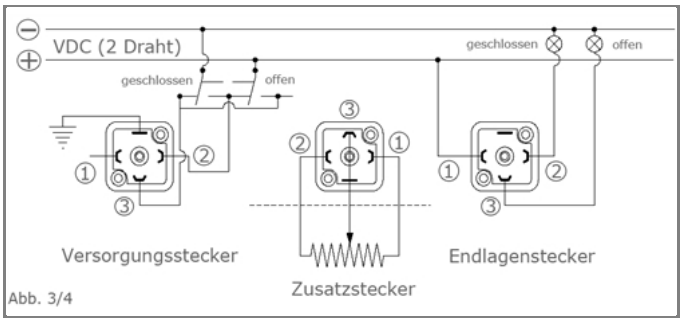

Abb. 3/4