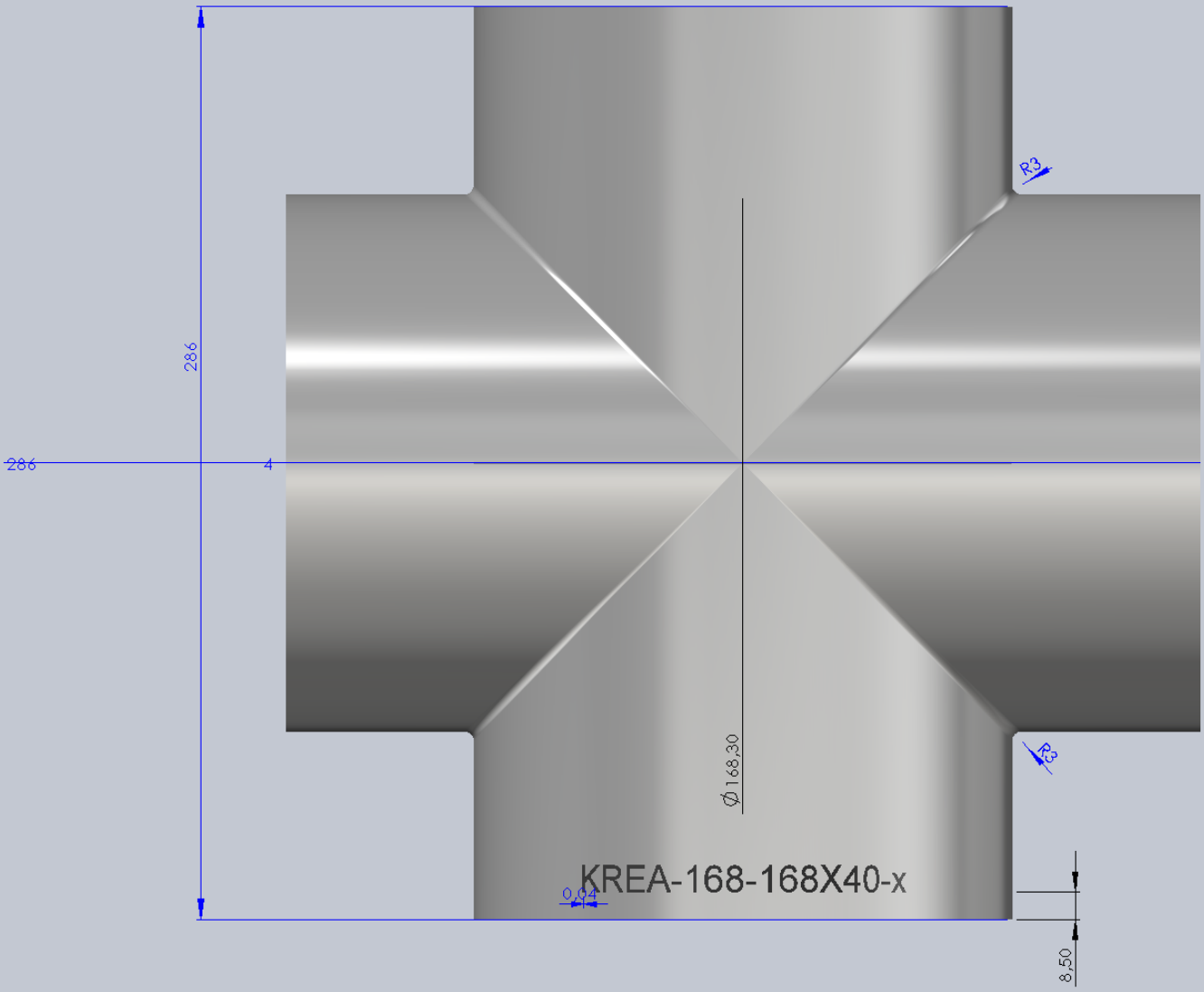
286
286
4
R3
R3
Ø168,30
KREA-168-168X40-x
0,04
8,50