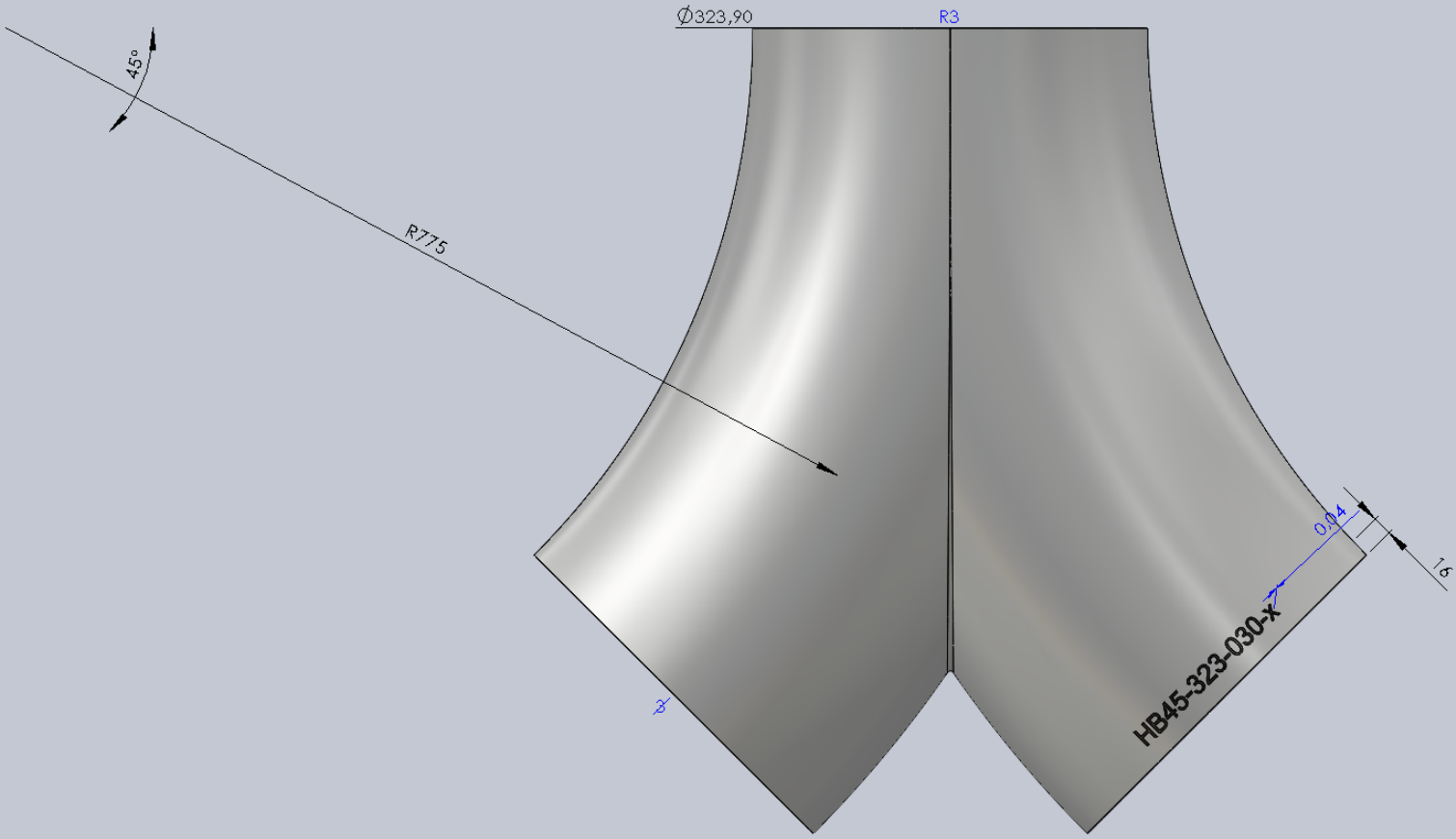
Ø323,90
R3
45°
R775
0,04
16
HB45-323-030-X