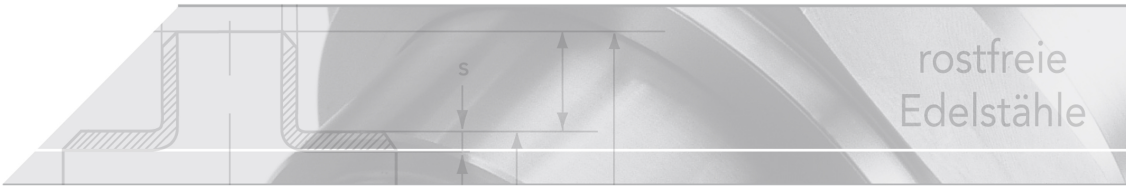

Durchgangskugelhahn

Kurzbezeichnung: 822*

>Lebensmittelausführung<

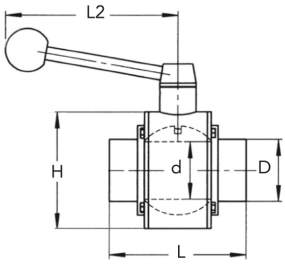

Technisches Produktblatt

Anschl.	Nr.	DN	d	L	L2	H	D	Art.-Nr.
S-S DIN	822	25	26	73	120	90	29	GL-822-025
S-S DIN	822	32	32	96	120	98	35	GL-822-032
S-S DIN	822	40	38	94	120	98	41	GL-822-040
S-S DIN	822	50	50	121	154	103	53	GL-822-050
S-S DIN	822	65	66	147	190	156	70	GL-822-065
S-S DIN	822	80	81	162	248	195	85	GL-822-080
S-S DIN	822	100	99	185	248	204	104	GL-822-100
S-S DIN	822	125	120	210	248	220	129	GL-822-125
G-S DIN	822	100	99	185	248	204	104	GL-852-100
G-S DIN	852	25	26	78	120	90	29	GL-852-025
G-S DIN	852	32	32	96	120	98	35	GL-852-032
G-S DIN	852	40	38	106	120	98	41	GL-852-040
G-S DIN	852	50	50	121	153	125	53	GL-852-050
G-S DIN	852	65	66	147	190	156	70	GL-852-065
G-S DIN	852	80	81	162	248	195	85	GL-852-080
G-S DIN	852	100	99	185	248	204	104	GL-852-100
K/M-S DIN	862	40	38	406	120	98	41	GL-862-040

Verfügbare Werkstoffe: Auf Anfrage

Getränkearmaturen › Ventile & Hähne › Hähne › 2-Wege

*Tipp: Die Eingabe der Kurzbezeichnung in das Suchenfeld auf unserer Website ermöglicht Ihnen den Direktaufruf einer Artikelgruppe. Alternativ hier klicken

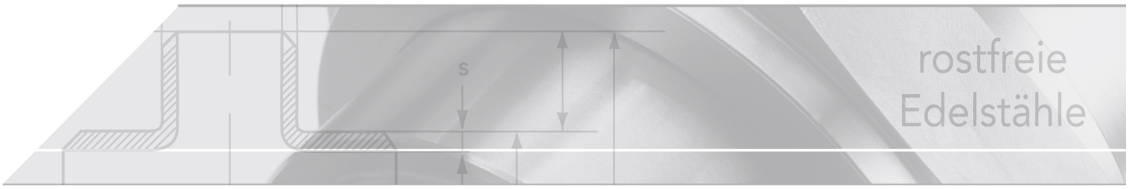

Durchgangskugelhahn

für die Lebensmittelindustrie

Werkstoffe
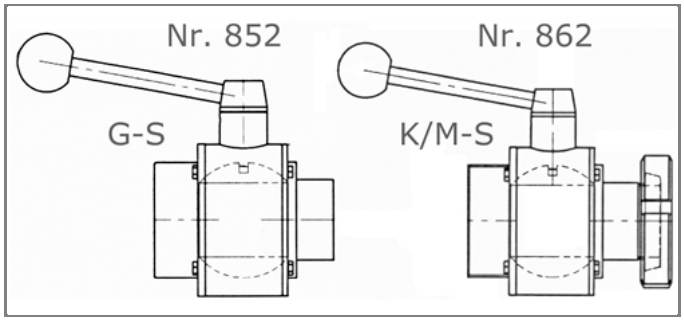
V2A	V4A
AISI 304/ 304L - 1.4301/ 1.4306, 1.4307	AISI 316L - 1.4404