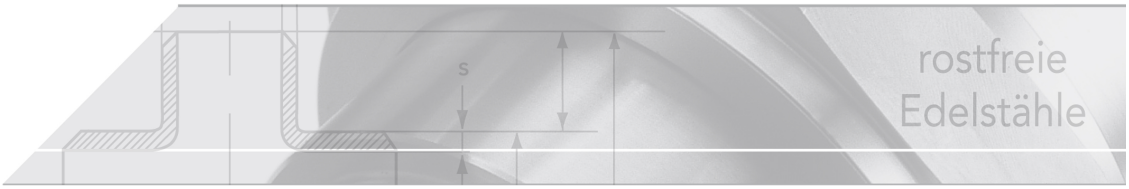

Vorschweißflansch PN 25

Kurzbezeichnung: FL.25*

DIN 2634/C - EN 1092-1/B1

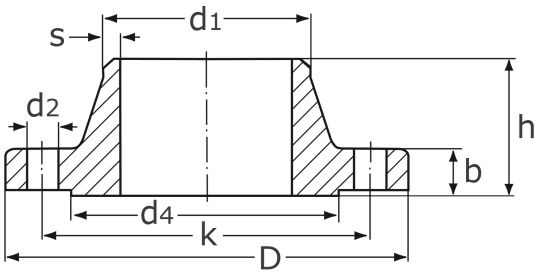

Technisches Produktblatt

DN	d1	D	b	k	h	d4	s	d2	M	Reihe	kg	Art.-Nr.
200	219,1	360	30	310	80	278	6,3	26	12x M24	ISO	17,000	FL-219-025
250	273,0	425	32	370	88	335	7,1	30	12x M27	ISO	24,400	FL-273-025
300	323,9	485	34	430	92	395	8,0	30	16x M27	ISO	31,940	FL-323-025
350	355,6	555	38	490	100	450	8,0	33	16x M30	ISO	50,000	FL-355-025
400	406,4	620	40	550	110	505	8,8	36	16x M33	ISO	61,700	FL-406-025
450	457,0	670	46	600	110	555	8,8	36	20x M33	ISO	0,000	FL-457-025
500	508,0	730		660	125	615	10,0	36	20x M33	ISO	89,600	FL-508-025
600	610,0	845		770	125	720	11,0	39	20x M36	ISO	104,000	FL-610-025
700	711,2	960		875		820	14,2	42	24x M39	ISO	155,000	FL-711-025
800	813,0	1085		990		930	14,2	48	24x M45	ISO	186,000	FL-813-025

Verfügbare Werkstoffe: Auf Anfrage

Flansche › Vorschweißflansche › PN 25

*Tipp: Die Eingabe der Kurzbezeichnung in das Suchenfeld auf unserer Website ermöglicht Ihnen den Direktaufruf einer Artikelgruppe. Alternativ hier klicken

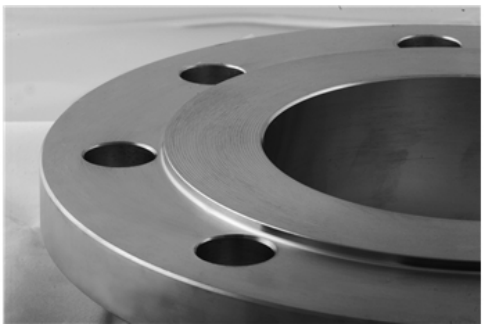

Vorschweißflansche PN 25 gem. DIN 2634 und EN 1092-1 Typ 11

(Maße für DN < 200 siehe PN 40)

Dichtfläche mit Dichtleiste

Nennweite	Dichtleistenhöhe [f]*
DN 200 - 250	3,0 mm
DN 300 - 500	4,0 mm
DN 500 - 1000	5,0 mm

siehe Abb. 3/4

Bearbeitung	Ra (µm)	Rz (µm)
gedreht	min. 3,25 / max. 12,5	min. 12,5/ max. 50

Gegenüberstellung der Bezeichnugen nach alter DIN-Norm und neuer EN 1092-1:

DIN 2526	EN 1092-1
Form C	Form B1

Maßvergleich DIN 2634 und EN 1092-1

Bis DN 400 sind die alle Maße identisch.

Ab DN 500 weicht das Maß [b] und ab DN 700 das Maß [h] ab.

(Im Bedarfsfall bitte angeben! Ansonsten behalten wir uns vor, die günstigere bzw. die verfügbare Variante zu liefern.)

Maß [b] (Blattstärke)

DN	DIN	EN
500	44	48
600	46	48
700	46	50
800	50	53
900	54	57
1000	58	63

Maße in mm

Maß [h] (Einbauhöhe)

DN	DIN	EN
700	125	129
800	135	138
900	145	148
1000	155	160
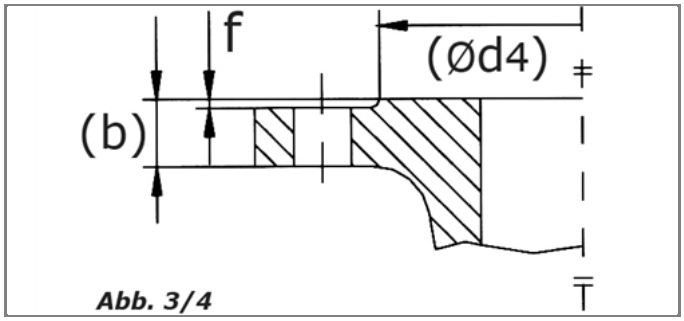
Maße in mm