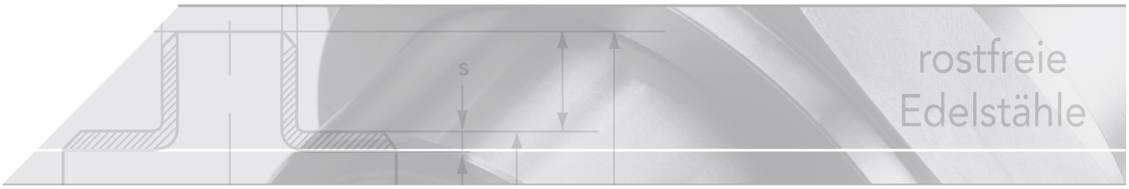

Blindflansch PN 40

DIN 2527/B

EN 1092-1/A Typ 05

Kurzbezeichnung: BF.40*

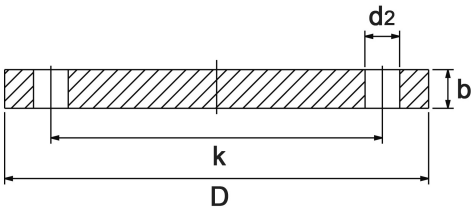

Technisches Produktblatt

DN	D	b	k	d2	M	kg	Art.-Nr.
10	90	16	60	14	4 x M12	0,721	BF-010-040
15	95	16	65	14	4 x M12	0,840	BF-015-040
20	105	18	75	14	4 x M12	1,191	BF-020-040
25	115	18	85	14	4 x M12	1,400	BF-025-040
32	140	18	100	18	4 x M16	2,131	BF-032-040
40	150	18	110	18	4 x M16	2,485	BF-040-040
50	165	20	125	18	4 x M16	3,280	BF-050-040
65	185	22	145	18	8 x M16	4,310	BF-065-040
80	200	24	160	18	8 x M16	5,700	BF-080-040
100	235	24	190	22	8 x M20	7,930	BF-100-040
125	270	26	220	26	8 x M24	10,825	BF-125-040
150	300	28	250	26	8 x M24	14,650	BF-150-040
200	375	36	320	30	12x M27	28,863	BF-200-040
250	450	38	385	33	12x M30	45,100	BF-250-040
300	515	42	450	33	16x M30	64,000	BF-300-040
400	660	50	585	39	16x M36	127,000	BF-400-040
450	685	57	610	39	16x M36	154,000	BF-450-040
500	755	56	670	42	20x M39	188,000	BF-500-040
600	890	72	795	48	20x M45	0,000	BF-600-040

Verfügbare Werkstoffe: 1.4541, 1.4571, 304L

Flansche › Blindflansche › DIN / EN › PN 40

*Tipp: Die Eingabe der Kurzbezeichnung in das Suchenfeld auf unserer Website ermöglicht Ihnen den Direktaufruf einer Artikelgruppe. Alternativ hier klicken

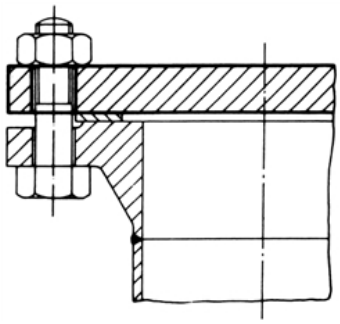

Blindflansche - PN 40

mit glatter Dichtfläche

Gegenüberstellung DIN und EN:

DIN (alt)	EN (neu)
DIN 2527	EN 1092-1 Typ 05

Abmessungsbereich

DIN 2527	EN 1092-1
DN 10 bis 500	DN 10 bis 600

DN 450 wurde in der EN 1092-1 neu aufgenommen

Dichtfläche

Dichtflächenform

DIN 2526	EN 1092-1
Form B	Form A

Oberfläche

Bearbeitung	Ra (µm)	Rz (µm)
gedreht	min. 3,25 / max. 12,5	min. 12,5/ max. 50