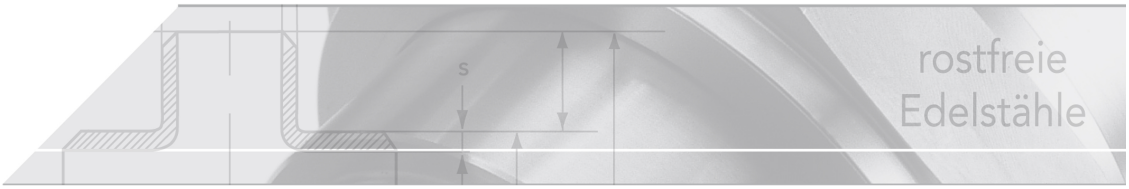

Kugelhahn 3-teilig ECONOMIC

voller Durchgang, Innengewinde

Kurzbezeichnung: K3.EIG*

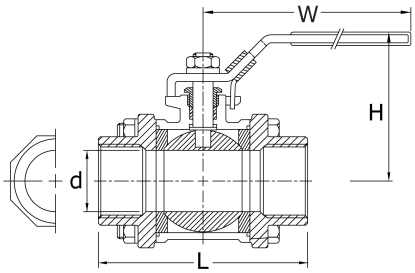

Technisches Produktblatt

DN	G	d	L	H	W	Ausf	PN	Fabrikat	kg
8	1/4"	11,6	50	44	94	ohne Schließlasche	63	BMP	0,370
10	3/8"	12,7	50	45	92	ohne Schließlasche	63	BMP	0,355
15	1/2"	15,0	61	48	104	ohne Schließlasche	63	BMP	0,414
15	1/2"	15,0	61	48	104	mit Schließlasche	63	BMP	0,433
20	3/4"	20,0	70	58	110	ohne Schließlasche	63	BMP	0,676
20	3/4"	20,0	70	58	110	mit Schließlasche	63	BMP	0,590
20	3/4"	20,0	84	69	125	ohne Schließlasche	63	Valve-tek	0,676
25	1"	25,0	80	64	128	ohne Schließlasche	63	BMP	1,033
25	1"	25,0	80	64	128	mit Schließlasche	63	BMP	0,804
32	1 1/4"	32,0	93	79	158	ohne Schließlasche	63	BMP	1,599
32	1 1/4"	32,0	93	79	158	mit Schließlasche	63	BMP	1,599
40	1 1/2"	38,0	103	82	158	ohne Schließlasche	63	BMP	2,246
40	1 1/2"	38,0	103	84	145	ohne Schließlasche	63	Valve-tek	2,246
50	2"	50,8	125	95	164	ohne Schließlasche	63	Valve-tek	3,353
50	2"	50,8	125	100	160	ohne Schließlasche	63	Valve-tek	3,353
65	2 1/2"	65,0	168	130	210	ohne Schließlasche	40	Valve-tek	7,025
80	3"	80,0	180	138	250	ohne Schließlasche	20	BMP	11,925
100	4"	100,0	1	1	1	ohne Schließlasche	16	BMP	21,100
100	4"	100,0	225	175	320	ohne Schließlasche	16	BMP	21,100

Verfügbare Werkstoffe: V4A

Industriearmaturen › Kugelhähne › Gewindeenden › 3-tlg., voller Durchgang › ECONOMIC

*Tipp: Die Eingabe der Kurzbezeichnung in das Suchenfeld auf unserer Website ermöglicht Ihnen den Direktaufruf einer Artikelgruppe. Alternativ hier klicken

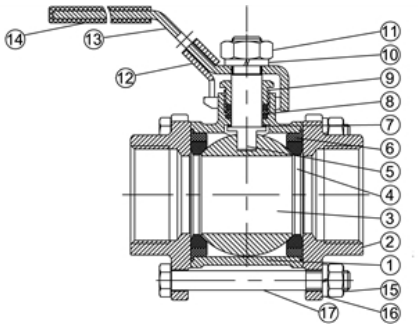

STÜCKLISTE

Nr.	Bezeichnung	Material
1.	Gehäuse	V4A (CF8M/ 1.4408)
2.	Flansch (2x)	V4A (CF8M/ 1.4408)
3.	Kugel	V4A (CF8M/ 1.4408)
4.	Kugeldichtung (2x)	PTFE
5.	Schaltwelle	V4A (CF8M/ 1.4408)
6.	Dichtung	PTFE
7.	Wellendichtung	PTFE
8.	Stopfbuchsendichtung (2x)	PTFE
9.	Druckschraube	V2A (AISI 304)
10.	Federring	V2A (AISI 304)
11.	Mutter	V2A (AISI 304)
13.	Handgriff	V2A (AISI 304)
14.	Handschutz	PVC (blau)
15.	Mutter	V2A (AISI 304)
16.	Unterlegscheibe	V2A (AISI 304)
17.	Schraube 4x bis DN 65	V2A (AISI 304)
	Schraube 6x ab DN 80	V2A (AISI 304)

OPTIONAL

Nr.	Bezeichnung	Material
12.	Sperrvorrichtung	V2A

DN	Cv-Wert	Drehmoment
8	6,6	Nm 4
10	6,6	Nm 4
15	11,2	Nm 5,4
20	21	Nm 7,4
25	34	Nm 10,6
32	57	Nm 15
40	80	Nm 20
50	150	Nm 28
65	265	Nm 48
80	415	Nm 75
100	780	Nm 110

FEATURES
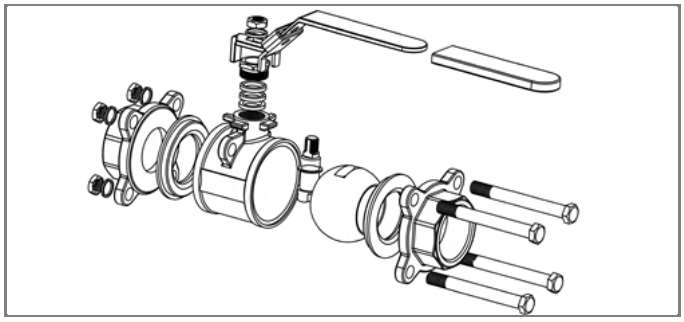
Bezeichnung	Ausführung
Werkstoff	Edelstahl CF8M /AISI 316 (V4A)
Einsatzbereich	Wasser - Öl - Gas (WOG)
Bauform	3-teilg, mit herausnehmbarem Mittelteil
Schaltwelle	ausblassicher
Anschluss	Gewindeenden gem. ISO 228
Schließlasche	optional, auf Anfrage
Kugel	Vollmaterial
Abnahmeprüfzeugnis	gem. EN 10204-3.1