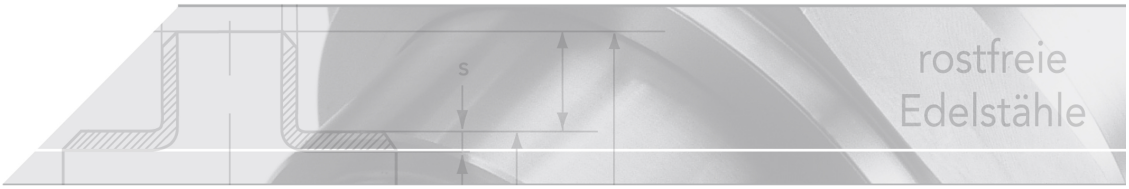

Hochdruck-Absperrventil, Ig/Ig

Kurzbezeichnung: F108*

Fig. 108

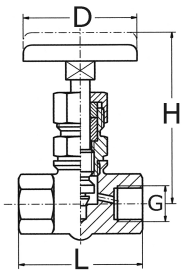

Technisches Produktblatt

G	L	H	D	d	PN	kg	Art.-Nr.
1/4"	80	110	70	5	640	0,000	HDAV-014-0II-4
3/8"	80	110	70	6	640	0,731	HDAV-038-0II-4
1/2"	80	110	70	8	640	0,701	HDAV-012-0II-4
3/4"	100	120	80	10	320	1,178	HDAV-034-0II-4
1"	130	140	100	15	320	2,200	HDAV-100-0II-4
1 1/4"	130	150	100	20	160	0,000	HDAV-114-0II-4
1 1/2"	160	190	150	25	160	4,880	HDAV-112-0II-4

Verfügbare Werkstoffe: Auf Anfrage

Industriearmaturen › Absperrventile › Hochdruck › Muffenanschluss

*Tipp: Die Eingabe der Kurzbezeichnung in das Suchenfeld auf unserer Website ermöglicht Ihnen den Direktaufruf einer Artikelgruppe. Alternativ hier klicken

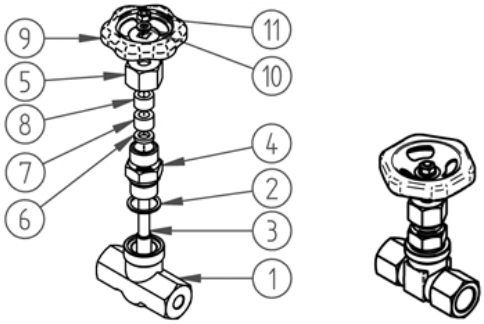

STÜCKLISTE

Nr.	Bezeichnung	Material
1.	Gehäuse	Edelstahl 1.4571
2.	Dichtring	Edelstahl 1.4571
3.	Spindel	Edelstahl 1.4571
	Spindelkegel	1.4571 gehärtet
4.	Gehäuse-Oberteil	Edelstahl 1.4571
5.	Überwurfmutter	Edelstahl 1.4571
6.	Grundring	1.4571
7..	Packung	PTFE
8.	Stopfbuchse	Edelstahl 1.4571
10.	Unterlegscheibe	Edelstahl 1.4571
11.	Sechskantmutter	Edelstahl 1.4571

Figur 108
Hochdruck-Absperrventil
Werkstoff: Edelstahl 1.4571
Anschluß: beiderseits Innengewinde gem. DIN ISO 228/1
Handrad: Stahlblech
Temperatur: max. 250°C (ab 50°C Druckabschläge beachten!)

Durchflusswert

Größe	Kv-Wert
1/4"	~ 0,42
3/8"	~ 0,53
1/2"	~ 0,83
3/4"	~ 1,40
1"	~ 3,00
1 ¼"	~ 3,50
1 ½"	~ 7,80