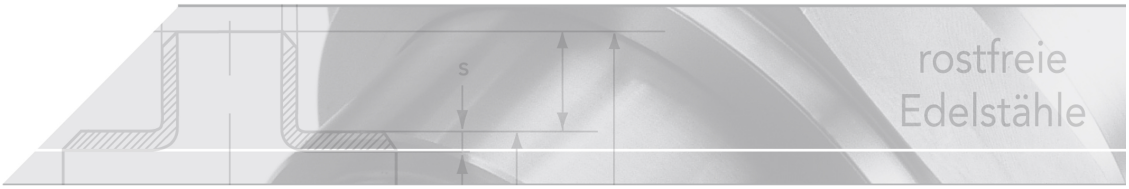

zpětná klapka, PN 16

zkratka označení: RUE*

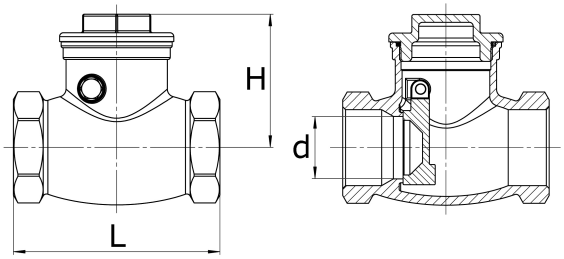

technický list výrobku

DN	G	L	H	d	kg	Art.-Nr.
8	1/4"	65	43	11	0,358	RÜ-014-000
10	3/8"	65	43	15	0,348	RÜ-038-000
15	1/2"	65	43	15	0,311	RÜ-012-000
20	3/4"	80	50	20	0,440	RÜ-034-000
25	1"	89	60	25	0,682	RÜ-100-000
32	1 1/4"	105	66	32	1,040	RÜ-114-000
40	1 1/2"	120	75	40	1,560	RÜ-112-000
50	2"	139	80	50	2,120	RÜ-200-000
65	2 1/2"	181	99	65	4,360	RÜ-212-000
80	3"	200	104	80	7,560	RÜ-300-000

dostupné jakosti: V4A

Armatury › zpětné › klapky › vnitřní závity

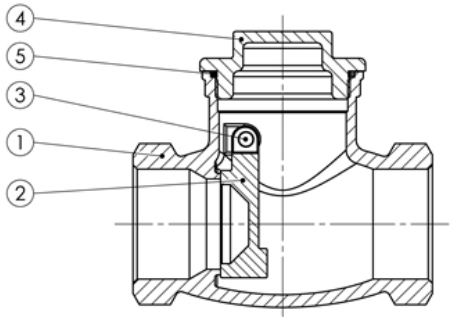

Kusovník
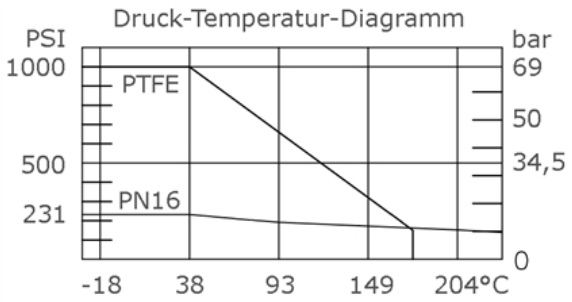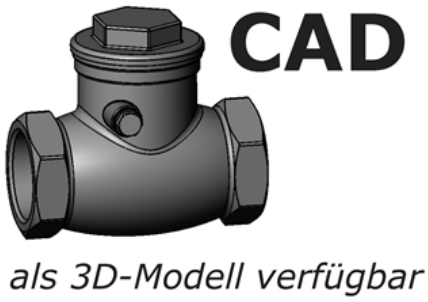
č.	Název	Materiál
1.	Kryt	V4A
2.	Klapka	V4A
3.	Osa	V4A
4.	Víko	V4A
5.	Těsnění krytu	PTFE
6.	Těsnicí podložka osa	PTFE
7.	Šroub se šestihrannou hlavou	V2A