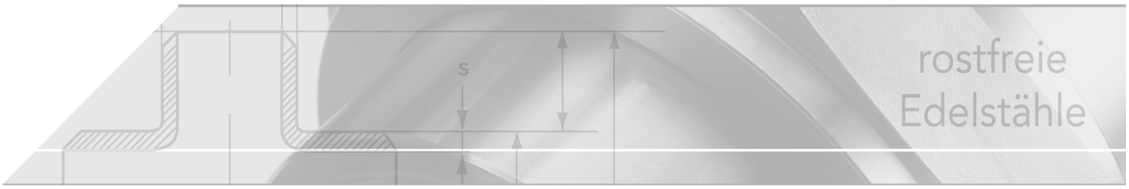

2-tlg. Muffenkugelhahn, PN 63

Kurzbezeichnung: NPT.K2*

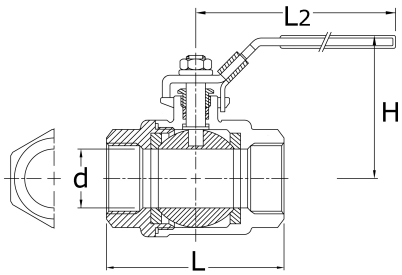

Technisches Produktblatt

DN	NPT	Ausf	L	d	H	L2	Cv	Nm	kg
8	1/4"	mit Schl	44,5	11,6	51,0	95	6,6	4,0	0,260
10	3/8"	mit Schl	44,5	12,7	51,0	95	7,9	4,0	0,218
15	1/2"	mit Schl	57,0	15,0	53,0	95	11,2	5,4	0,300
20	3/4"	mit Schl	65,0	20,0	59,5	110	21,0	7,4	0,440
25	1"	mit Schl	76,0	25,0	73,0	135	35,0	10,4	0,740
32	1 1/4"	mit Schl	87,5	32,0	79,0	135	57,0	13,5	1,123
40	1 1/2"	mit Schl	102,0	38,0	90,5	165	80,0	18,0	1,715
50	2"	mit Schl	123,0	50,0	98,5	165	148,0	25,0	2,740

Verfügbare Werkstoffe: V4A

Industriearmaturen › Kugelhähne › Gewindeenden › 2-tlg., voller Durchgang › mit NPT-Gewinde

*Tipp: Die Eingabe der Kurzbezeichnung in das Suchenfeld auf unserer Website ermöglicht Ihnen den Direktaufruf einer Artikelgruppe. Alternativ hier klicken

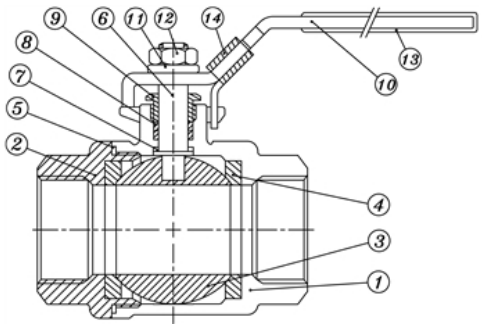

STÜCKLISTE
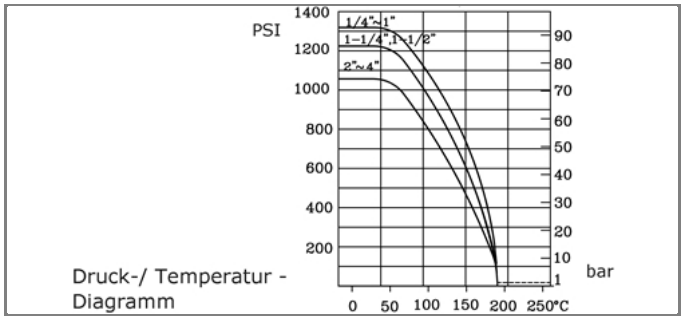
Nr.	Bezeichnung	Material
1.	Gehäuse	V4A
2.	Enschraubteil	V4A
3.	Kugel	V4A
4.	Sitzdichtung (2x)	R-PTFE (15% Glasfaser)
5.	Gehäusedichtung	PTFE
6.	Welle	V4A
7.	Druckscheibe	PTFE
8.	Wellendichtung (2x)	PTFE
9.	Stopfbuchse	V2A
10.	Handgriff	V2A
11.	Unterlegscheibe	V2A
12.	Mutter	V2A
13.	Handschutz	PVC (blau)
14.	Riegel bzw. Sperrvorrichtung	V2A