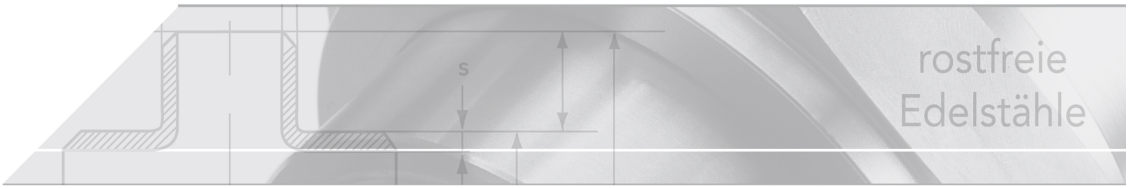

Reduzierstück DIN EN 10253-3

Kurzbezeichnung: RKSW*

gerade, ohne zylindr. Enden

konzentrisch, geschweißt

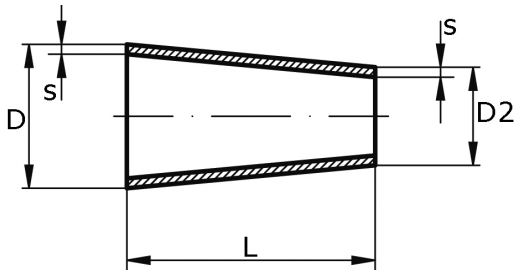

Technisches Produktblatt

D	D2	s	L	Ausf
26,9	18,0	3,0	38	gepresst
26,9	21,3	2,5	38	Abwicklung
26,9	21,3	2,6	38	gepresst
33,7	21,3	2,0	50	Abwicklung
33,7	21,3	2,5	50	Abwicklung
33,7	21,3	2,6	50	gepresst
33,7	26,9	2,6	50	gepresst
42,4	21,3	2,0	50	Abwicklung
42,4	21,3	3,0	50	Abwicklung
42,4	26,9	2,0	50	Abwicklung
42,4	26,9	2,5	50	Abwicklung
42,4	26,9	2,6	50	gepresst
42,4	26,9	3,0	50	Abwicklung
42,4	33,7	3,0	50	Abwicklung
48,3	21,3	2,0	64	Abwicklung
48,3	21,3	3,0	64	Abwicklung
48,3	26,9	2,0	64	Abwicklung
48,3	26,9	3,0	64	Abwicklung
48,3	33,7	2,9	64	gepresst
48,3	33,7	3,0	64	Abwicklung
48,3	33,7	3,0	64	gepresst
48,3	42,4	2,0	64	Abwicklung
48,3	42,4	3,0	64	Abwicklung
60,3	17,0	3,0	76	Abwicklung
60,3	21,3	2,0	76	Abwicklung
60,3	26,9	3,0	76	Abwicklung
60,3	33,7	2,0	76	Abwicklung
60,3	33,7	2,6	76	gepresst
60,3	33,7	3,0	76	Abwicklung
60,3	33,7	4,0	76	Abwicklung
60,3	42,4	2,0	76	Abwicklung
60,3	42,4	2,5	76	Abwicklung
60,3	42,4	3,0	76	Abwicklung
60,3	48,3	3,0	76	Abwicklung
60,3	48,3	3,0	76	gepresst
60,3	48,3	4,0	76	Abwicklung

D	D2	s	L	Ausf
76,1	33,7	2,0	90	Abwicklung
76,1	33,7	3,0	90	Abwicklung
76,1	33,7	4,0	90	Abwicklung
76,1	42,4	2,0	90	Abwicklung
76,1	42,4	3,0	90	Abwicklung
76,1	48,3	2,0	90	Abwicklung
76,1	48,3	3,0	90	Abwicklung
76,1	48,3	4,0	90	Abwicklung
76,1	60,3	2,0	90	Abwicklung
76,1	60,3	3,0	90	Abwicklung
76,1	60,3	4,0	90	Abwicklung
80,0	60,3	2,0	40	gepresst
80,0	60,3	2,0	130	gepresst
84,0	30,0	2,0	90	Abwicklung
88,9	21,3	3,0	90	Abwicklung
88,9	30,0	4,0	90	Abwicklung
88,9	33,7	3,0	90	Abwicklung
88,9	38,4	2,0	90	Abwicklung
88,9	42,4	3,0	90	Abwicklung
88,9	48,3	2,0	90	Abwicklung
88,9	48,3	3,0	90	Abwicklung
88,9	57,0	4,0	90	Abwicklung
88,9	60,3	2,0	90	Abwicklung
88,9	60,3	3,0	90	Abwicklung
88,9	60,3	3,0	90	gepresst
88,9	60,3	4,0	90	Abwicklung
88,9	76,1	2,0	90	Abwicklung
88,9	76,1	3,0	90	Abwicklung
88,9	76,1	4,0	90	Abwicklung
104,0	84,0	2,0	100	Abwicklung
108,0	57,0	4,0	100	Abwicklung
108,0	65,0	3,0	65	gepresst
108,0	65,0	3,0	89	gepresst
108,0	76,1	2,5	100	Abwicklung
108,0	76,1	2,6	100	gepresst
114,3	33,7	2,0	100	Abwicklung
114,3	48,3	2,0	100	Abwicklung
114,3	48,3	3,0	100	Abwicklung
114,3	60,0	5,0	100	Abwicklung
114,3	60,3	2,0	100	Abwicklung
114,3	60,3	3,0	100	Abwicklung
114,3	60,3	4,0	100	Abwicklung
114,3	76,1	2,0	100	Abwicklung
114,3	76,1	2,5	100	Abwicklung
114,3	76,1	3,0	100	Abwicklung
114,3	76,1	6,0	100	Abwicklung
114,3	88,9	2,0	100	Abwicklung
114,3	88,9	3,0	100	Abwicklung
114,3	88,9	4,0	100	Abwicklung
129,0	42,4	3,0	127	Abwicklung
129,0	54,0	2,0	127	Abwicklung
133,0	76,1	3,6	127	gepresst
133,0	108,0	4,0	127	Abwicklung
139,7	33,7	3,0	127	Abwicklung
139,7	60,3	3,0	127	Abwicklung
139,7	76,1	2,9	127	gepresst
139,7	76,1	3,0	127	Abwicklung
139,7	88,9	2,9	127	gepresst

D	D2	s	L	Ausf
139,7	88,9	3,0	127	Abwicklung
139,7	88,9	5,0	127	Abwicklung
139,7	88,9	6,0	127	Abwicklung
139,7	114,3	3,0	127	Abwicklung
141,3	88,9	2,9	127	gepresst
159,0	108,0	4,0	140	Abwicklung
168,3	40,0	3,0	140	Abwicklung
168,3	60,3	3,0	140	Abwicklung
168,3	88,9	2,0	140	Abwicklung
168,3	88,9	3,0	140	Abwicklung
168,3	114,3	3,0	140	Abwicklung
168,3	114,3	3,0	140	gepresst
168,3	139,7	2,0	140	Abwicklung
168,3	139,7	3,0	140	Abwicklung
168,3	139,7	5,0	140	Abwicklung
219,1	76,1	5,0	152	Abwicklung
219,1	76,1	6,0	152	Abwicklung
219,1	76,1	10,0	152	Abwicklung
219,1	88,9	3,0	152	Abwicklung
219,1	114,3	3,0	152	Abwicklung
219,1	114,3	4,0	152	Abwicklung
219,1	114,3	8,0	152	Abwicklung
219,1	114,3	10,0	152	Abwicklung
219,1	139,7	3,0	152	Abwicklung
219,1	139,7	4,0	152	Abwicklung
219,1	168,3	3,0	152	Abwicklung
219,1	168,3	6,0	152	Abwicklung
273,0	88,9	5,0	178	Abwicklung
273,0	114,3	3,0	178	Abwicklung
273,0	139,7	2,0	178	Abwicklung
273,0	139,7	3,0	178	Abwicklung
273,0	168,3	3,0	178	Abwicklung
273,0	168,3	6,0	178	Abwicklung
273,0	168,3	10,0	178	Abwicklung
273,0	219,1	3,0	178	Abwicklung
306,0	256,0	3,0	203	Abwicklung
323,9	219,1	3,0	203	Abwicklung
323,9	273,0	6,0	203	Abwicklung
323,9	273,0	12,0	203	Abwicklung
355,6	159,0	3,0	330	Abwicklung
355,6	273,0	3,0	330	Abwicklung
356,0	256,0	3,0	330	Abwicklung
406,4	219,1	3,0	356	Abwicklung
406,4	323,9	3,0	356	Abwicklung
506,0	256,0	3,0	508	Abwicklung
508,0	273,0	3,0	508	Abwicklung
609,6	406,4	3,0	508	Abwicklung

Verfügbare Werkstoffe: 1.4828

Schweißfittings › Reduzierungen › geschw., konzentrisch › Sonderausführungen › Sonderwerkstoffe › gerade

*Tipp: Die Eingabe der Kurzbezeichnung in das Suchenfeld auf unserer Website ermöglicht Ihnen den Direktaufruf einer Artikelgruppe. Alternativ hier klicken

Konzentrisches Reduzierstück

gerade

Ausführung

gem. DIN EN 10253-3
Bauart A (gleiche Wanddicke am Schweißende und Formstückkörper)
ohne zylindrischen Enden
kaltumgeformt, gepresst oder aus Blech gerollt
Oberfläche gebeizt
Werkstoffe: 1.4462 - 1.4539 - 1.4828 - 1.4841
Vormaterial Attest gem. EN 10204/3.1

aus eigener Fertigung

Abwicklung

gepresste Ausführung

Toleranzen

Grenzmaße für die Wanddicke [s]

≤ 4 mm - 12,5 % / + 20 %
> 4 mm - 12,5 % / + 15 %

Grenzmaße für den Durchmesser [D]

+/- 1,0 % oder +/- 0,5 mm, es gilt der jeweils höhere Wert (EN Toleranzklasse D2)

Grenzmaße für Baumaß [L]

≤ 219,1 = ± 2 mm
≤ 406,4 = ± 3 mm
≤ 762,0 = ± 5 mm
≤ 1219 = ± 10 mm

Grenzmaße für die Formstückgeometrie [X]

X = 1 % des Außendurchmessers oder 1 mm, es gilt der jeweils höhere Wert

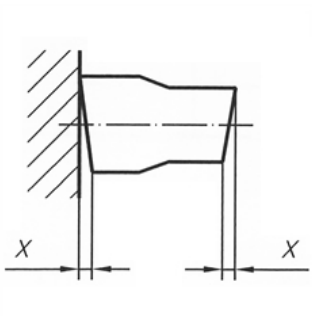
X
X