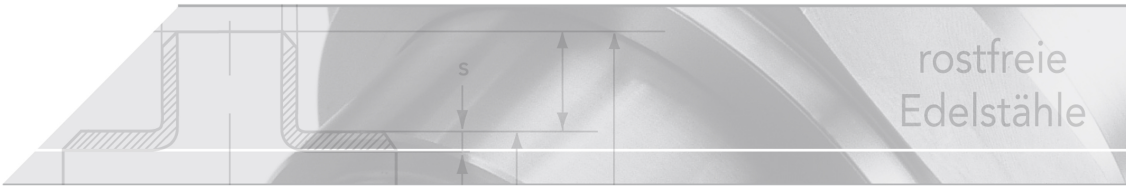

Pneumatischer Schwenkantrieb

Kurzbezeichnung: PAL*

RE-Serie

> Aluminium hartanodisiert

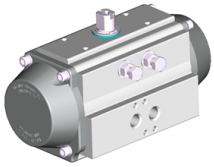

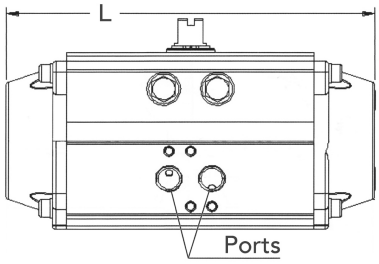

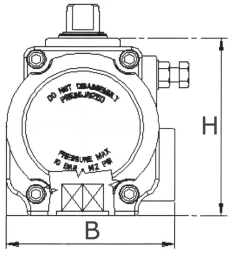

Technisches Produktblatt

Ausf	Feder	Modell	Nm	Port	DW	L	B	H	kg
DA	-	RE043	13,0 bei 6 bar	1/8"	NBR	141	64	62	0,880
DA	-	RE051	20,1 bei 6 bar	1/8"	NBR	138	75	69	1,183
DA	-	RE064	35,5 bei 6 bar	1/4"	NBR	155	86	85	1,680
DA	-	RE076	70,6 bei 6 bar	1/4"	NBR	203	94	102	2,740
DA	-	RE086	103,4 bei 6 bar	1/4"	NBR	239	104	112	3,495
DA	-	RE101	164,8 bei 6 bar	1/4"	NBR	257	120	127	5,360
DA	-	RE116	262,3 bei 6 bar	1/4"	NBR	304	134	145	7,280
DA	-	RE126	339,8 bei 6 bar	1/4"	NBR	335	150	157	10,500
DA	-	RE146	530,1 bei 6 bar	1/4"	NBR	398	164	207	14,850
DA	-	RE161	689,2 bei 6 bar	1/4"	NBR	424	182	246	19,720
DA	-	RE201	1292,0 bei 6 bar	1/4"	NBR	527	222	298	36,800
SR	6/6	RE051	8,5 bei 6 bar	1/8"	NBR	138	75	69	1,135
SR	6/6	RE064	14,1 bei 6 bar	1/4"	NBR	155	86	85	1,820
SR	6/6	RE076	28,5 bei 6 bar	1/4"	NBR	203	94	102	3,220
SR	6/6	RE086	35,7 bei 6 bar	1/4"	NBR	239	104	112	4,580
SR	6/6	RE101	64,6 bei 6 bar	1/4"	NBR	257	120	127	5,625
SR	6/6	RE116	100,9 bei 6 bar	1/4"	NBR	304	134	145	8,660
SR	6/6	RE126	129,8 bei 6 bar	1/4"	NBR	335	150	157	11,270
SR	6/6	RE146	205,2 bei 6 bar	1/4"	NBR	398	164	177	19,070
SR	6/6	RE161	283,8 bei 6 bar	1/4"	NBR	424	182	246	23,860
SR	6/6	RE181	376,3 bei 6 bar	1/4"	NBR	482	201	270	25,400
SR	6/6	RE201	519,6 bei 6 bar	1/4"	NBR	527	222	298	45,680

Verfügbare Werkstoffe: Auf Anfrage

Industriearmaturen › Kugelhähne › mit Antrieb › pneumatisch › Stellantriebe › Standard

*Tipp: Die Eingabe der Kurzbezeichnung in das Suchenfeld auf unserer Website ermöglicht Ihnen den Direktaufruf einer Artikelgruppe. Alternativ hier klicken

Vollständige Beschreibung: Pneumatischer Schwenkantrieb
RE-Serie
> Aluminium hartanodisiert

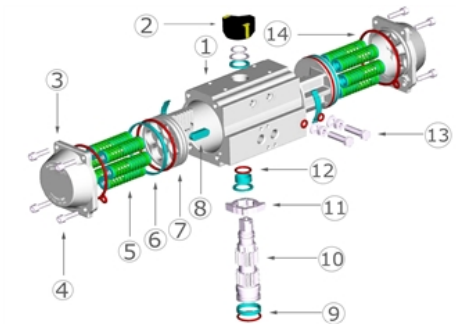

Stückliste

Nr.	Beschreibung	Material	Anmerkung
1	Körper	Extrudiertes Aluminium	hartanodisiert¹
2	Stellungsanzeiger	PA	optional (Abb. 3/8)
3	Endkappe	Aluminiumlegierung	pulverbeschichtet²
4	Deckelschrauben	Edelstahl	AISI 304/ V2A
5	Federkartusche	Federstahl, PA 66, VA	3-6 je Kolben³
6	Kolbengleitring	Acetalharz	hohe Gleitfähigkeit
7	Kolben	Aluminiumlegierung	ASTM B179
8	Gleitfeder	Acetalharz	hohe Gleitfähigkeit
9	Untere Wellendichtung	NBR*	-20°C bis +80°C*
10	Welle	Kohlenstoffstahl	20 µ vernickelt**
11	Nocke	Edelstahl	AISI 316 / V4A
12	Obere Wellendichtung	NBR*	-20°C bis +80°C*
13	Einstellschrauben	Edelstahl	AISI 304 / V2A
14	Deckeldichtung	NBR*	-20°C bis +80°C*

(¹) hartanodisiert (50µ - Ra=0,4-0,6)
Unter Anodisierung (Harteloxieren oder Hartcoatieren), versteht man die elektrolytische Oxidation von Aluminiumwerkstoffen, um Schutzschichten auf Aluminiumwerkstoffen zu erzeugen. Die Schicht hat eine Härte von 400-600 HV (45-65 HRC) und dient als Verschleiß- und Korrosionsschutz, ist thermisch und elektrisch isolierend und hat gute tribologische Eigenschaften.

(²) Polyester pulverbeschichtet (60-80µ)
Das Pulverbeschichten ist ein Beschichtungsverfahren, bei dem der elektrisch leitfähige Werkstoff mit Pulverlacken beschichtet wird. Dabei wird das Pulver elektrostatisch auf den Grund aufgesprüht und anschließend eingebrannt. Es ergibt sich ein sehr hoher Korrosionsschutz, eine hohe mechanische Witterungsbeständigkeit und gute elektrische Isolationseigenschaften.

(³) Vorgespannte Federn, leicht und sicher austauschbar (25-30µ Polyesterbeschichtung)

* Optional FPM/FKM für Hochtemperaturen oder Silikon für Niedrigtemperaturen.
>> siehe Rubrik Sonderausführungen
** Optional aus hochlegiertem Edelstahl (AISI 316/ V4A).

Drehmomente doppeltwirkender Antrieb

Drehmomente in Abhängigkeit von anliegender Steuerdruckluft

min. 3bar/ max. 8bar

Modell	3 Bar	4 Bar	5 Bar	6 Bar	7 Bar	8 Bar
RE051	10,0	13,4	16,7	20,1	23,4	26,8
RE064	17,8	23,7	29,6	35,5	41,4	47,4
RE076	35,3	47,1	58,9	70,6	82,4	94,2
RE086	51,7	68,9	86,1	103,4	120,6	137,8
RE101	82,4	109,8	137,3	164,8	192,2	219,7
RE116	131,1	174,9	218,6	262,3	306,0	349,7
RE126	169,9	226,5	283,2	339,8	396,4	453,0

Werte in Nm

Drehmomente einfachwirkender Antrieb

Drehmomente in Abhängigkeit von Federanzahl und anliegender Steuerdruckluft

Modell / Feder *	3 Bar	4 Bar	5 Bar	6 Bar
RE051 / 3	4,3 Nm			
RE051 / 4		5,7 Nm		
RE051 / 5			7,1 Nm	
RE051 / 6				8,5 Nm
RE064 / 3	7,1 Nm			
RE064 / 4		9,4 Nm		
RE064 / 5			11,8 Nm	
RE064 / 6				14,1 Nm
RE076 / 3	14,3 Nm			
RE076 / 4		19,0 Nm		
RE076 / 5			23,8 Nm	
RE076 / 6				28,5 Nm
RE086 / 3	17,8 Nm			
RE086 / 4		23,8 Nm		
RE086 / 5			29,7 Nm	
RE086 / 6				35,7 Nm
RE101 / 3	32,3 Nm			
RE101 / 4		43,0 Nm		
RE101 / 5			53,8 Nm	
RE101 / 6				64,6 Nm
RE116 / 3	50,5 Nm			
RE116 / 4		67,3 Nm		
RE116 / 5			84,1 Nm	
RE116 / 6				100,9 Nm
RE126 / 3	64,9 Nm			
RE126 / 4		86,5 Nm		
RE126 / 5			108,2 Nm	
RE126 / 6				129,8 Nm

* Federn je Kolben

Speisung: trockene oder geschmierte filtrierte Druckluft.

Ausstattungsmerkmale

> Schwenkwinkel 90° +/-5° in beiden Endpositionen einstellbar. Bei Auslieferung +/-1°

> Eine externe Endlagenjustierung deckt alle Forderungen nach Einstellgenauigkeit und einfachem Zugriff auf die Endlagen ab. Das spezielle Justiersystem ermöglicht eine schnelle und genaue Endlageneinstellung, auch unter schwersten Anforderungen und Umgebungs-bedignungen in allen Anwendungsfeldern. (Abb. 3/8)

> Geräteschnittstelle (Endschalter, Stellungsregler) nach NAMUR VDI /VDE 3845 Standard (Abb. 5/8)

Modell	A	p	x	y	h
RE051	80	30	12	8	20
RE064	80	30	12	8	20
RE074	80	30	18	14	20
RE086	80	30	18	14	20
RE101	80	30	18	14	20
RE116	80	30	36	27	30
RE126	80	30	36	27	30

Maße in mm

> Flanschbild zur Aufnahme von Armaturen nach ISO 5211 / DIN 3337 (Abb. 6/8)

Modell	F (ISO 5211)	V (Innenvierkant)*	t
RE051	F03/F05	11 mm	13 mm
RE064	F03/F05/F07	14 mm	13 mm
RE076	F05/F07	17 mm	16 mm
RE086	F05/F07	17 mm	16 mm
RE101	F07/F10	22 mm	20 mm
RE116	F07/F10	22 mm	20 mm
RE126	F07/F10	22 mm	25 mm

*als Achtkant ausgeführt für einfache Montage parallel (0°) oder diagonal (45°)

Lochbildmaße

Lochbild F	Lochkreis	Bohrungen
F 03	Ø-36 mm	M5x8 mm
F 04	Ø-42 mm	M5x8 mm
F 05	Ø-50 mm	M6x9 mm
F 07	Ø-70 mm	M8x12 mm
F 10	Ø-102 mm	M10x15 mm

> Steueranschluss für Magnetventil nach NAMUR VDI / VDE 3845 Standard
(Abb. 7/8)

> Druckluftanschluss mit Gewinde gemäß ISO 228-1
(Abb. 7/8)

> Werksschmierung geeignet für mindestens 1 Mio. Schaltungen
Standardfett: Molybdän Bisulfid oder Spezialfett für hohe und niedrige Temperaturen
Alle Antriebe erfüllen die Vorgaben für Einschalt- und Lebensdauer nach DIN EN 15714-2

> Aluminium Typenschild mit Seriennummer
(Einzelbeurkundung der Produkts)

> Verschiedene Oberflächenveredelungen
für Industrie-, Chemie-, Pharmazie-, Lebensmittel- und Offshorebereiche
>>siehe Rubrik Sonderausführungen

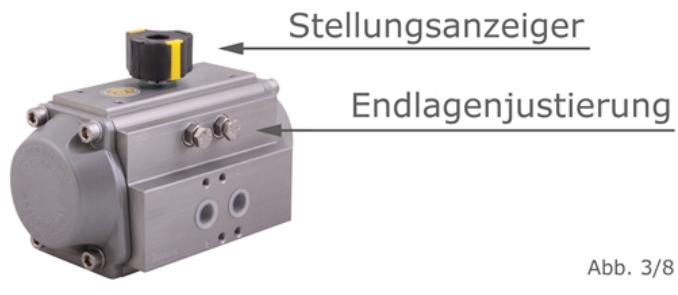

Abb. 3/8

ATEX II 2GD c

Geräteschnittstelle für Konsolenaufbau

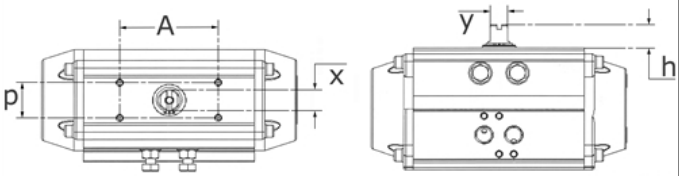

Abb. 5/8

Flanschbild nach
ISO 5211 / DIN 3337

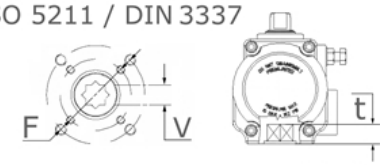

Abb. 6/8

Steueranschluss
für Magnetventile

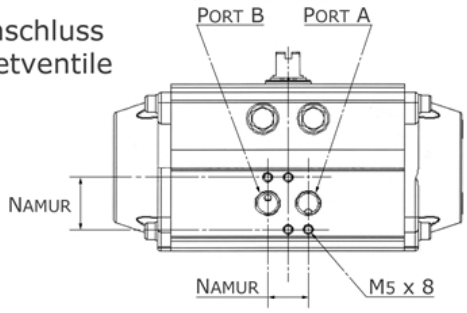

Abb. 7/8

CAD

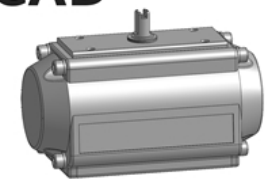
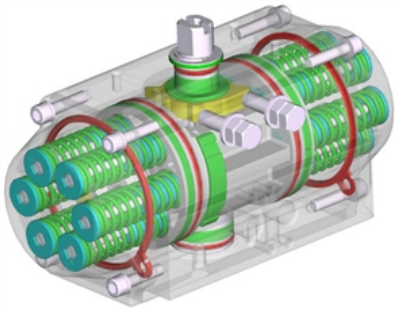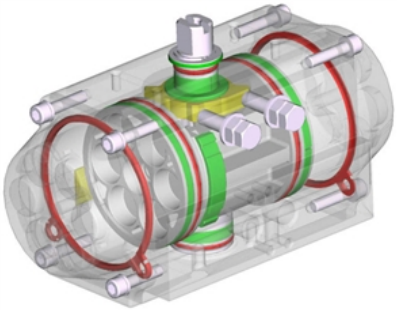
als 3D-Modell verfügbar