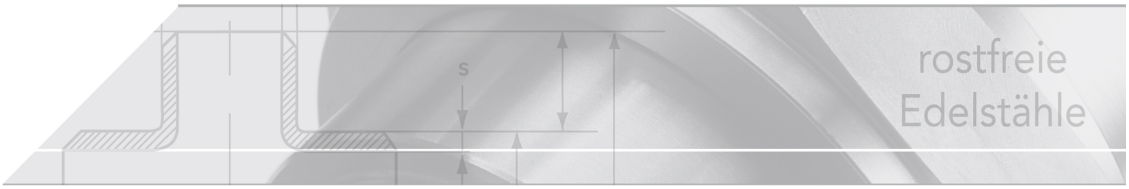

Verschraubung Ig/Ig - ISO 4144

Kurzbezeichnung: VK.II*

konisch dichtend

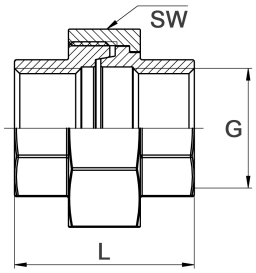

Technisches Produktblatt

G	L	SW	Mutter	Art.-Nr.
1/8"	31	24	M20x1,5	VK-018-0II
1/4"	34	30	M26x1,5	VK-014-0II
3/8"	37	35	M30x1,5	VK-038-0II
1/2"	40	41	M36x2	VK-012-0II
3/4"	45	50	M42x2	VK-034-0II
1"	50	55	M48x2	VK-100-0II
1 1/4"	54	65	M58x2	VK-114-0II
1 1/2"	58	72	M65x2	VK-112-0II
2"	65	88	M80x2	VK-200-0II
2 1/2"	75	110	G 3 1/2"	VK-212-0II
3"	84	122	G 4"	VK-300-0II
4"	110	150	M140x3	VK-400-0II

Verfügbare Werkstoffe: 1.4408

Gewindefittings › Verschraubungen › konisch dichtend › PN 20 (ISO 4144) › Ig / Ig

*Tipp: Die Eingabe der Kurzbezeichnung in das Suchenfeld auf unserer Website ermöglicht Ihnen den Direktaufruf einer Artikelgruppe. Alternativ hier klicken

Verschraubung

konisch dichtend

Ausführung
Normung gem. ISO 4144
Werkstoff AISI 316/ 1.4408 (V4A)
Abnahmeprüfzeugnis (APZ) nach DIN EN 10204-3.1
zylindrisches Innengewinde nach ISO 228-1 (Kurzzeichen G)

Auslegung

Temperatur*	Druck**
-20 bis 40 °C	20 bar
100 °C	16 bar
150 °C	15 bar
200 °C	14 bar
220 °C	13 bar

* des Mediums

** erschütterungsfreier maximaler Betriebsdruck
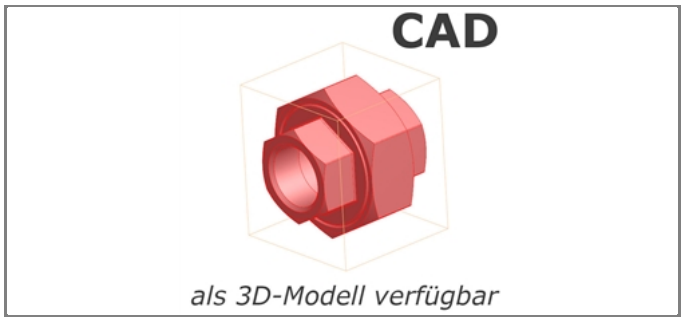
Nur als vollständige Einheit verwenden. Eine Austauschbarkeit ist, aufgrund der unvermeidlichen Toleranzen in der Gewindeherstellung, nur bedingt möglich.