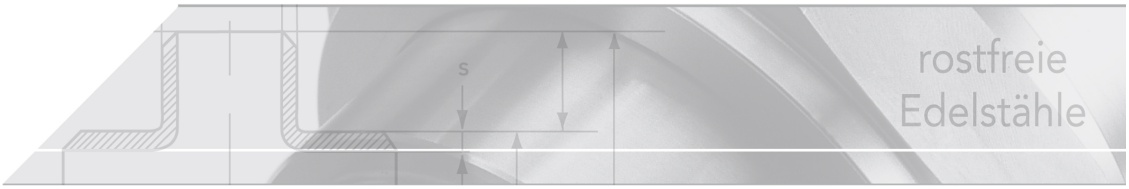

Rückschlagventil, PN 40

Kurzbezeichnung: RV.S*

mit Anschweißenden ISO 4200

in Schrägsitzform

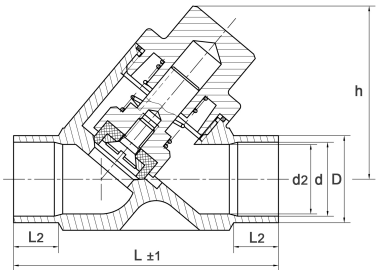

Technisches Produktblatt

Zoll	DN	D	d	d2	s	L	L2	h	kg	Art.-Nr.
1/2"	15	21,3	18,1	17	1,6	65	10	42,5	0,222	RV-012-00S
3/4"	20	26,9	23,7	22	1,6	75	10	49,0	0,333	RV-034-00S
1"	25	33,7	29,7	27	2,0	90	13	57,5	0,545	RV-100-00S
1 1/4"	32	42,4	38,4	35	2,0	110	14	65,0	0,938	RV-114-00S
1 1/2"	40	48,3	44,3	42	2,0	120	15	74,0	1,262	RV-112-00S
2"	50	60,3	55,1	52	2,6	150	18	85,0	2,225	RV-200-00S
2 1/2"	65	76,1	70,3	67	2,9	205	22	118,0	4,972	RV-212-00S
3"	80	88,9	83,1	81	2,9	220	26	128,0	6,920	RV-300-00S

Verfügbare Werkstoffe: Auf Anfrage

Industriearmaturen › Rückschlag-... › Ventile › Anschweißenden

*Tipp: Die Eingabe der Kurzbezeichnung in das Suchenfeld auf unserer Website ermöglicht Ihnen den Direktaufruf einer Artikelgruppe. Alternativ hier klicken

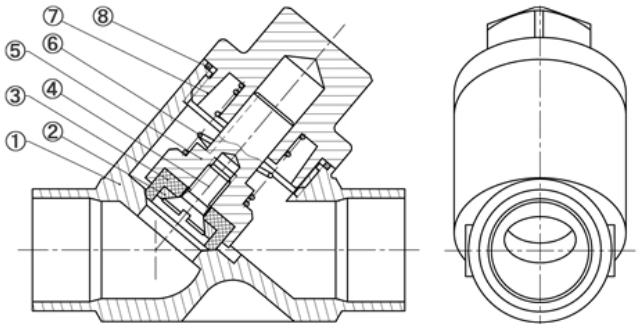

STÜCKLISTE

Nr.	Beschreibung	Werkstoff
1.	Gehäuse	1.4408
2.	Scheibe	1.4301
3.	Dichtung	PTFE
4.	Schraube	1.4301
5.	Teller	1.4408
6.	Feder	1.4310
7.	Deckel	1.4408
8.	Dichtung	PTFE

MEDIUMDRUCK
max. 40 bar

ÖFFNUNGSDRUCK
ca. 0,10 bar

TEMPERATUR
bis max. +140°C

Kv-Wert

Größe	m³/h
1/2"	3,11
3/4"	5,5
1"	8,6
1 1/4"	14,1
1 1/2"	19,9
2"	31,8
2 1/2"	58,3
3"	84